Wohn- und Geschäftshaus

Residential and shop building
Maison d'habition et de commerce
Woonhuis met winkel

Art. Nr. 330928

Sa. Nr. 409 091 0

(D)

- Verwenden Sie nur POLA G-Cement.
- Machen Sie sich vor dem Zusammenbau gut mit den Einzelteilen des Bausatzes vertraut. Trennen Sie die Einzelteile erst dann ab, wenn sie gebraucht werden.
- Verwenden Sie beim Zusammenbau wenig Klebstoff. Sie werden dann mehr Freude an einem sauberen Modell haben.
- Sollte trotz werkseitiger sorgfältiger Prüfung ein Teil fehlen oder fehlerhaft sein, kreuzen Sie bitte das Teil in der Anleitung an und schicken Sie diese bitte an
  POLA-Vertrieb:
  Gebr. FALLER GmbH, Abt. Kundendienst, Kreuzstraße 9, D-78148 Gütenbach.
  Sie erhalten dann umgehend Ersatz.

(GB)

- Use POLA G-Cement only.
- Familiarize yourself well with the components of the kit before assembly. Do not break off the components until the moment you need them.
- Use glue sparingly on assembly, then you will enjoy your neat model even more.
- If a part is missing or defective despite careful checking at the factory, please mark the part concerned in your instructions and send it to:
  POLA-Vertrieb:
  Gebr. FALLER GmbH, Abt. Kundendienst, Kreuzstraße 9, D-78148 Gütenbach, Germany.
  You will receive replacement promptly.

(F)

- N'utilisez que la colle POLA G -Cement.
- Avant l'assemblage, familiarisez vous avec les différentes pièces du jeu de construction. Ne séparer les pièces particulières qu'au moment de les utiliser.
- Utiliser aussi peu de colle que possible pour l'assemblage, vous aurez d'autant plus de plaisir avec un modèle propre.
- Si, malgré un contrôle soigneux á l'usine, une pièce devait manquer ou être défectueuse, marquer cette pièce d'une croix dans les instructions et envoyer ces dernières à:
  POLA-Vertrieb:
  Gebr. FALLER GmbH, Abt. Kundendienst, Kreuzstraße 9, D-78148 Gütenbach (R.F.A.).
  On vous la remplacera aussitôt.

(NL)

- Gebruik uitsluitend POLA G -cement.
- Zorg da u vóór de montage goed weet uit welke onderdelen het bouwpakket bestaat. Maak de onderdelen pas los als u ze gaat gebruiken.
- Gebruik bij de montage slechts weinig lijm. U zult dan meer plezier beleven aan een schoon model.
- Mist u ondanks zorgvuldige fabrikantencontrole toch een onderdeel of is een onderdeel beschadigd, kruis dan het desbetreffende onderdeel aan in de handleiding en stuur dit s.v.p. aan:
  POLA-Vertrieb:
  Gebr. FALLER GmbH, Abt. Kundendienst, Kreuzstraße 9, D-78148 Gütenbach, Duitsland.
  Het wordt dan direct vervangen en naar u opgestuurd.

2

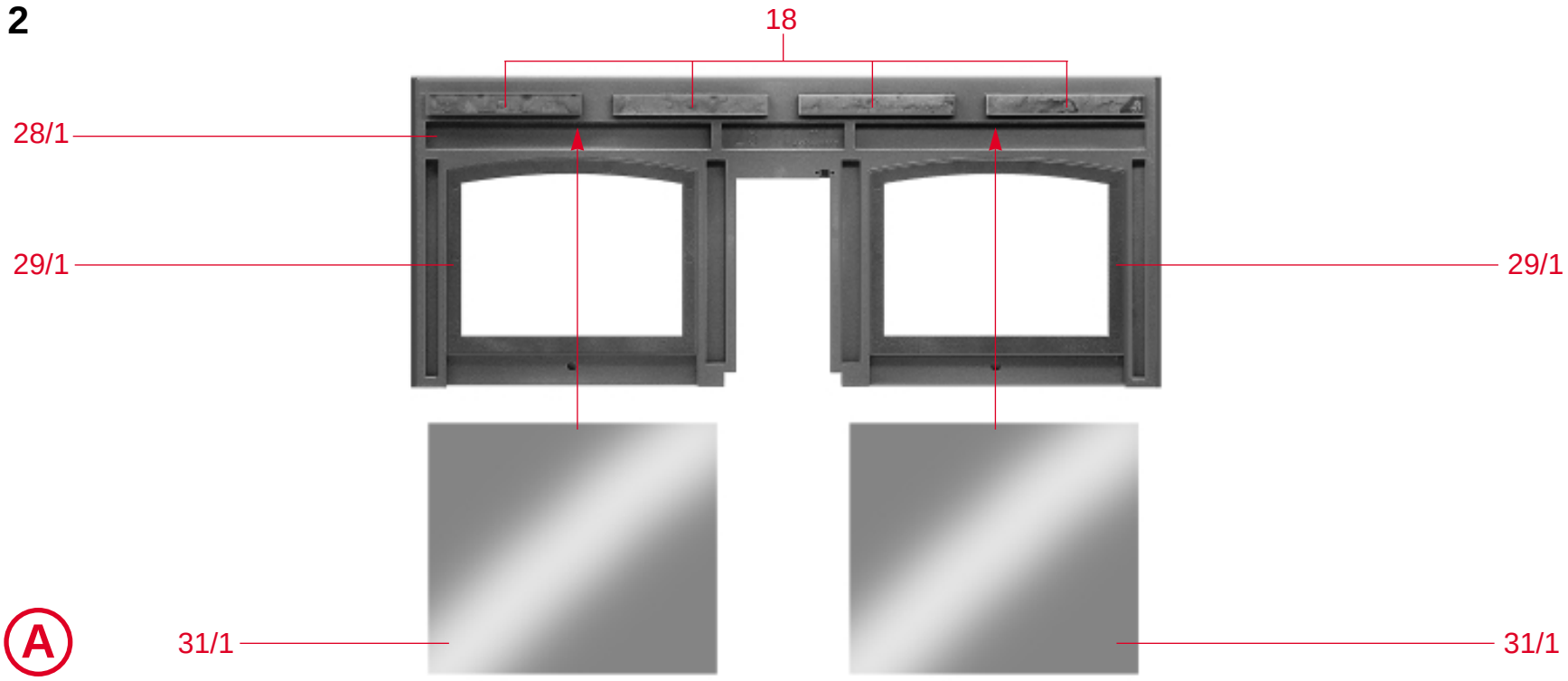
18
28/1
29/1
29/1
31/1
31/1
A

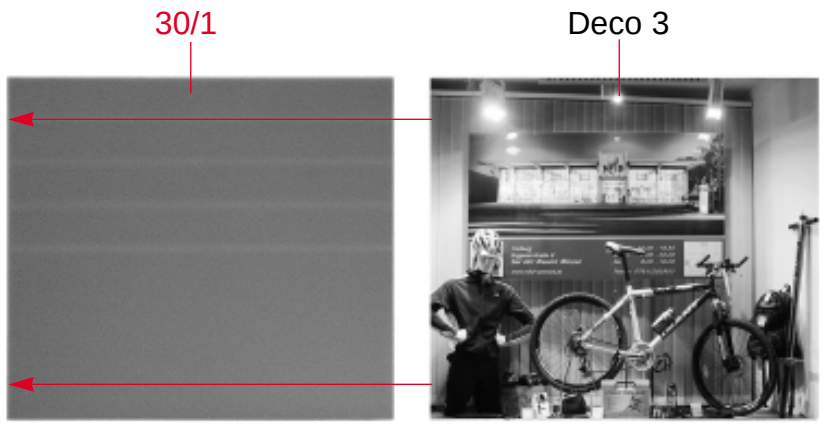
30/1
Deco 3
B

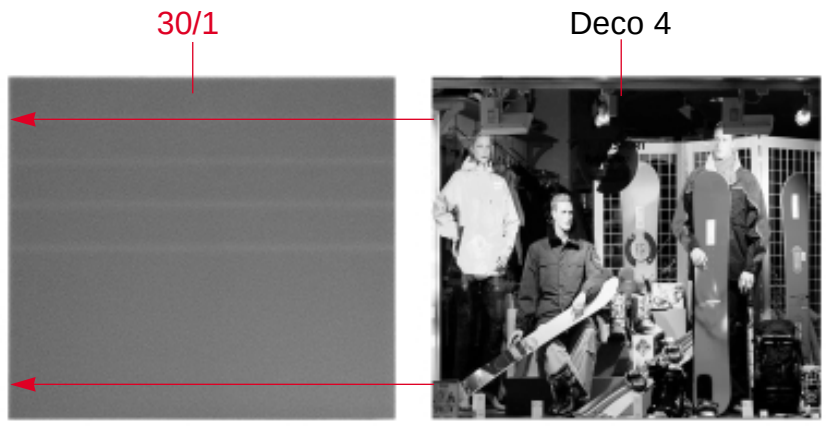
30/1
Deco 4
E

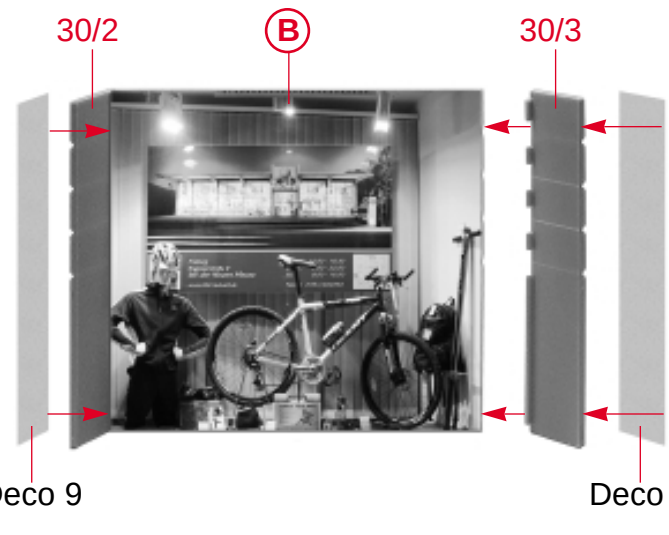
30/2
B
30/3
C
Deco 9
Deco 9

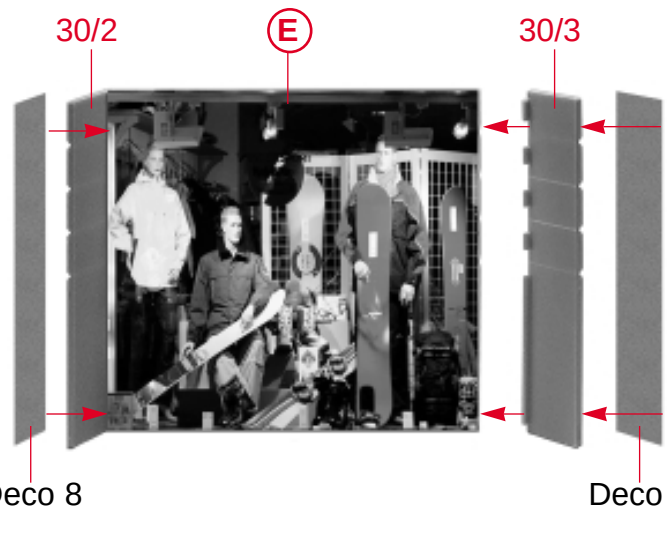
30/2
E
30/3
F
Deco 8
Deco 8

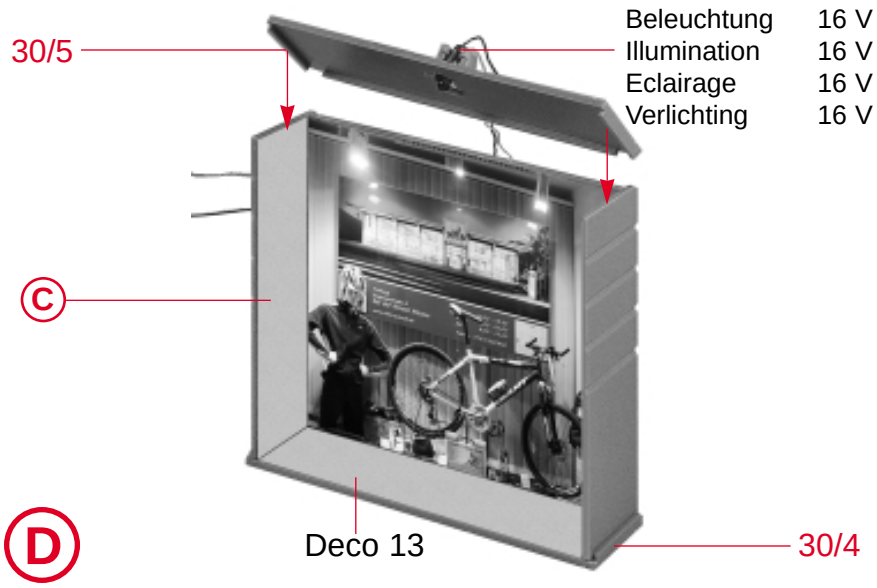
30/5
Beleuchtung 16 V
Illumination 16 V
Eclairage 16 V
Verlichting 16 V
C
D
Deco 13
30/4

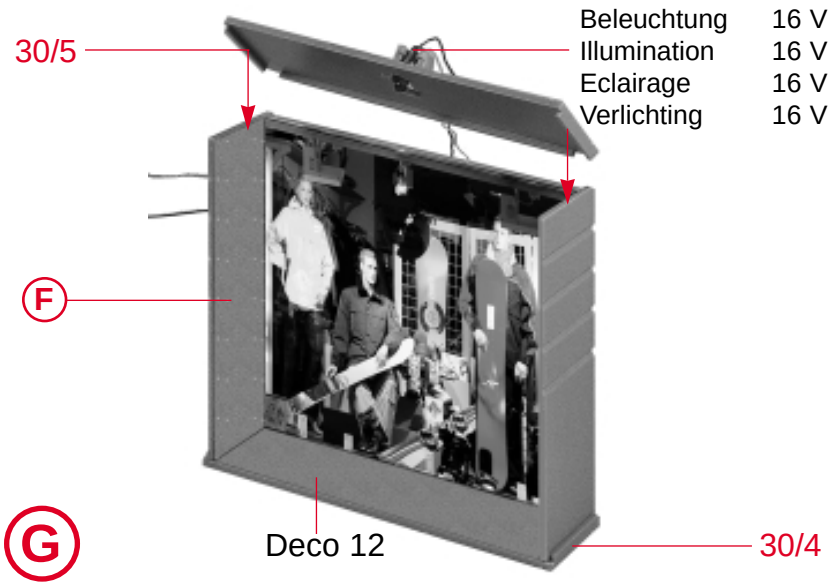
30/5
Beleuchtung 16 V
Illumination 16 V
Eclairage 16 V
Verlichting 16 V
F
G
Deco 12
30/4

H

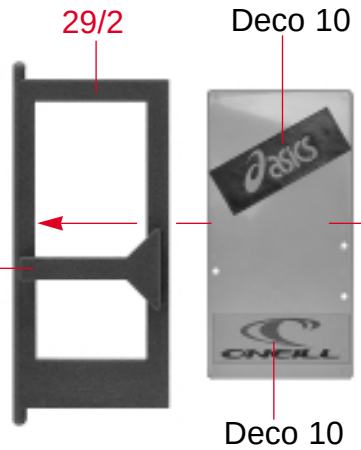

I

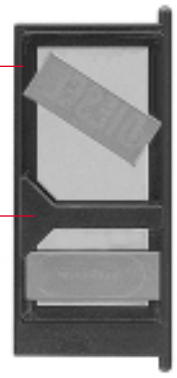

J

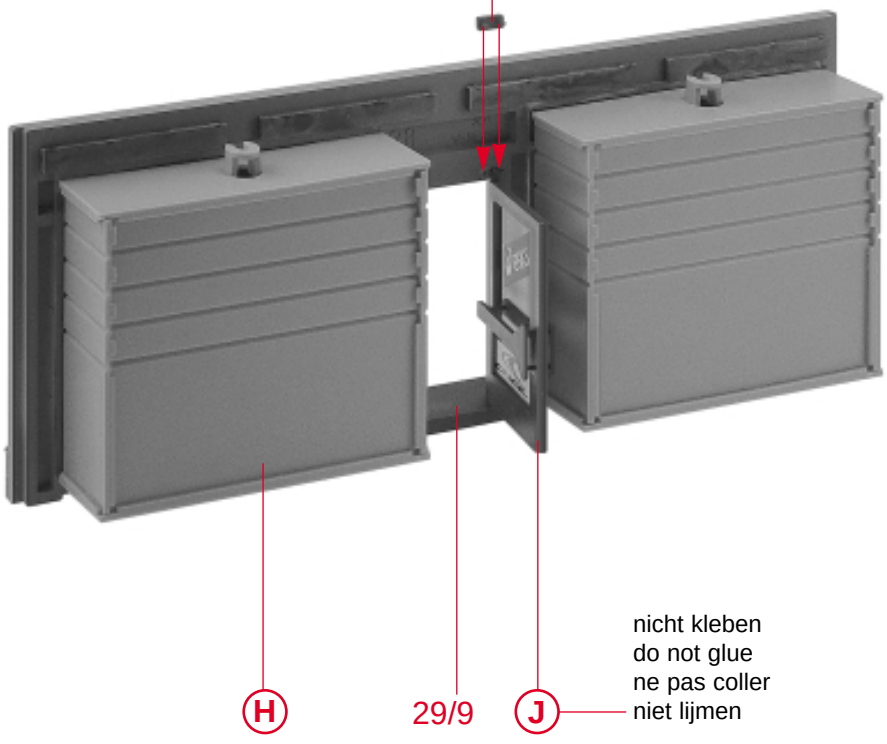

K

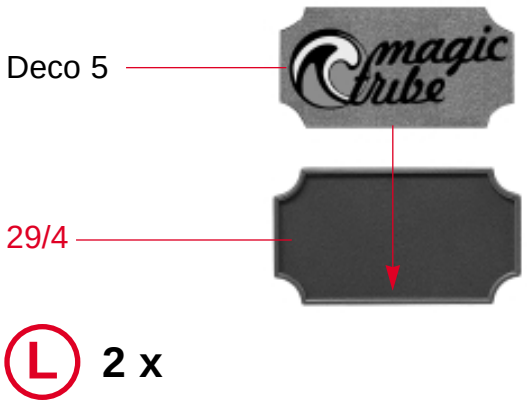

L 2 x

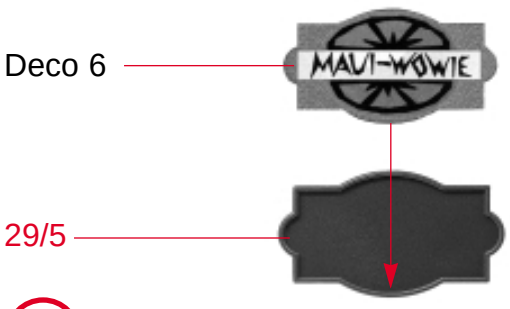

M 2 x

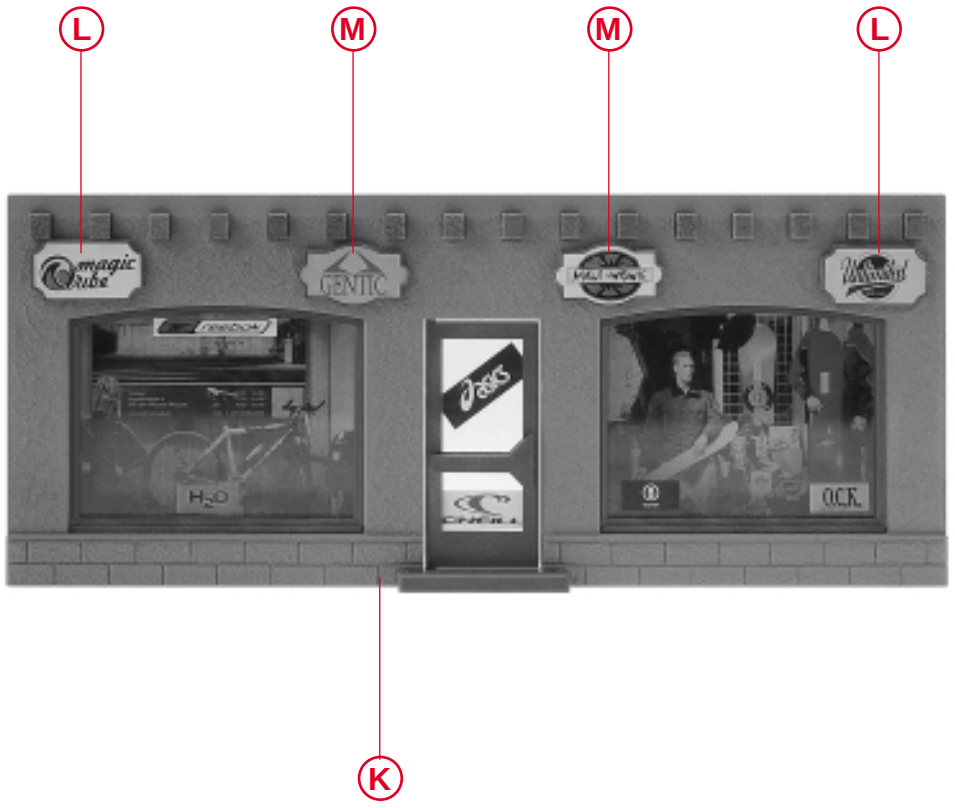

N

4

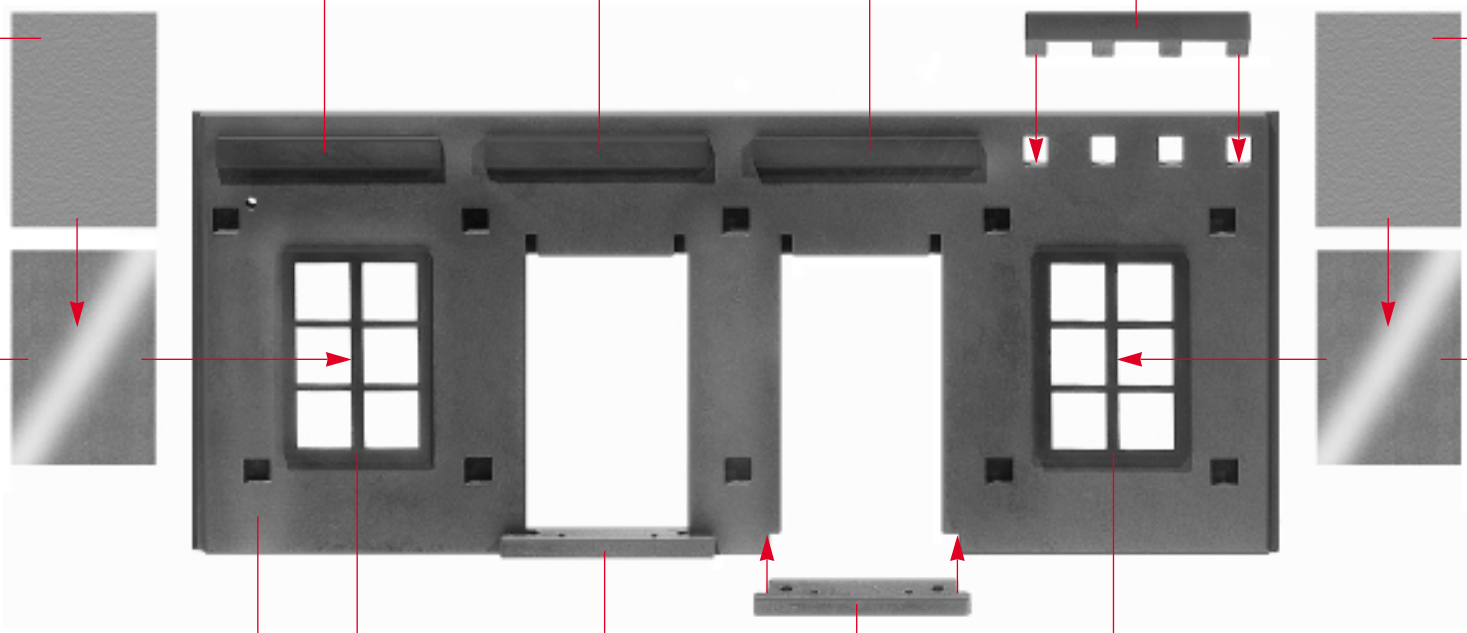
18
Gardinen
Curtains
Rideaux
Gordijnen
Gardinen
Curtains
Rideaux
Gordijnen
64
64
2
15
liegt lose bei
jointe
included
bijgevoegd
15

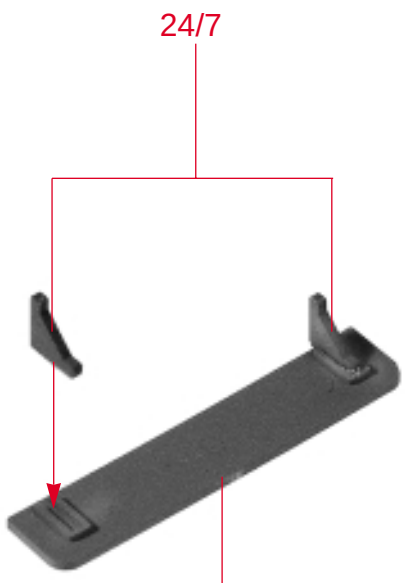
24/7
24/6

P

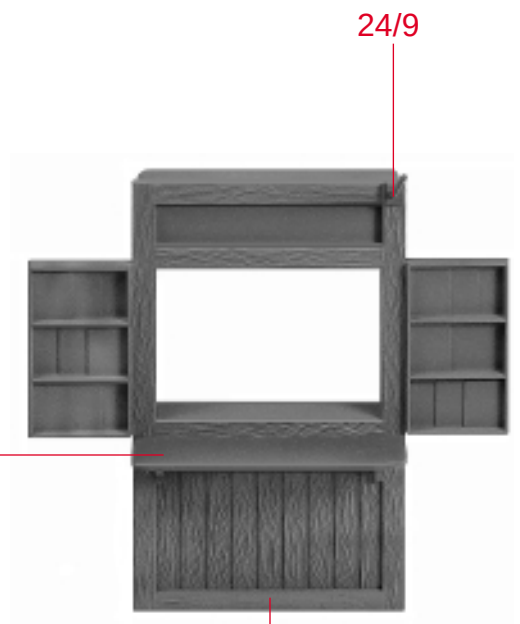
24/9
P
24/4

Q

Deco 1
Deco 11
KIOSK
Q
Deco 10
Deco 13
Deco 10

R

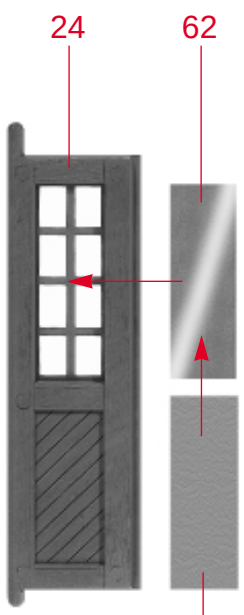
24
62
Gardinen
Curtains
Rideaux
Gordijnen

S

S
27

T

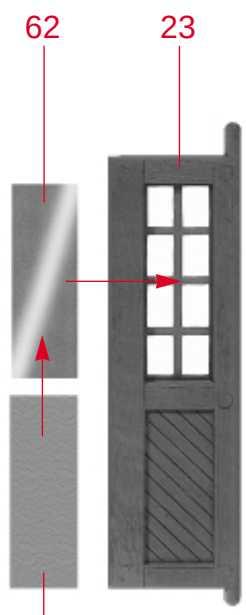
62
23
Gardinen
Curtains
Rideaux
Gordijnen

U

U
27

V

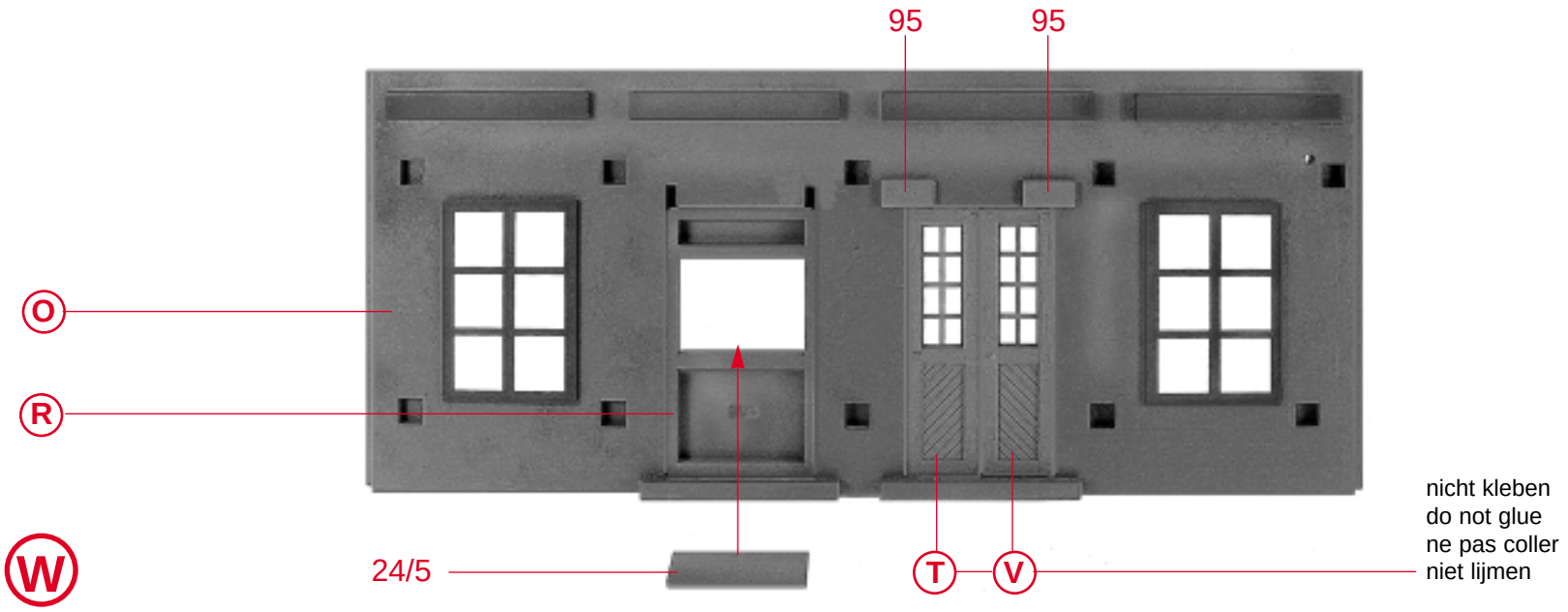
95
95
O
R
W
24/5
T
V
nicht kleben
do not glue
ne pas coller
niet lijmen

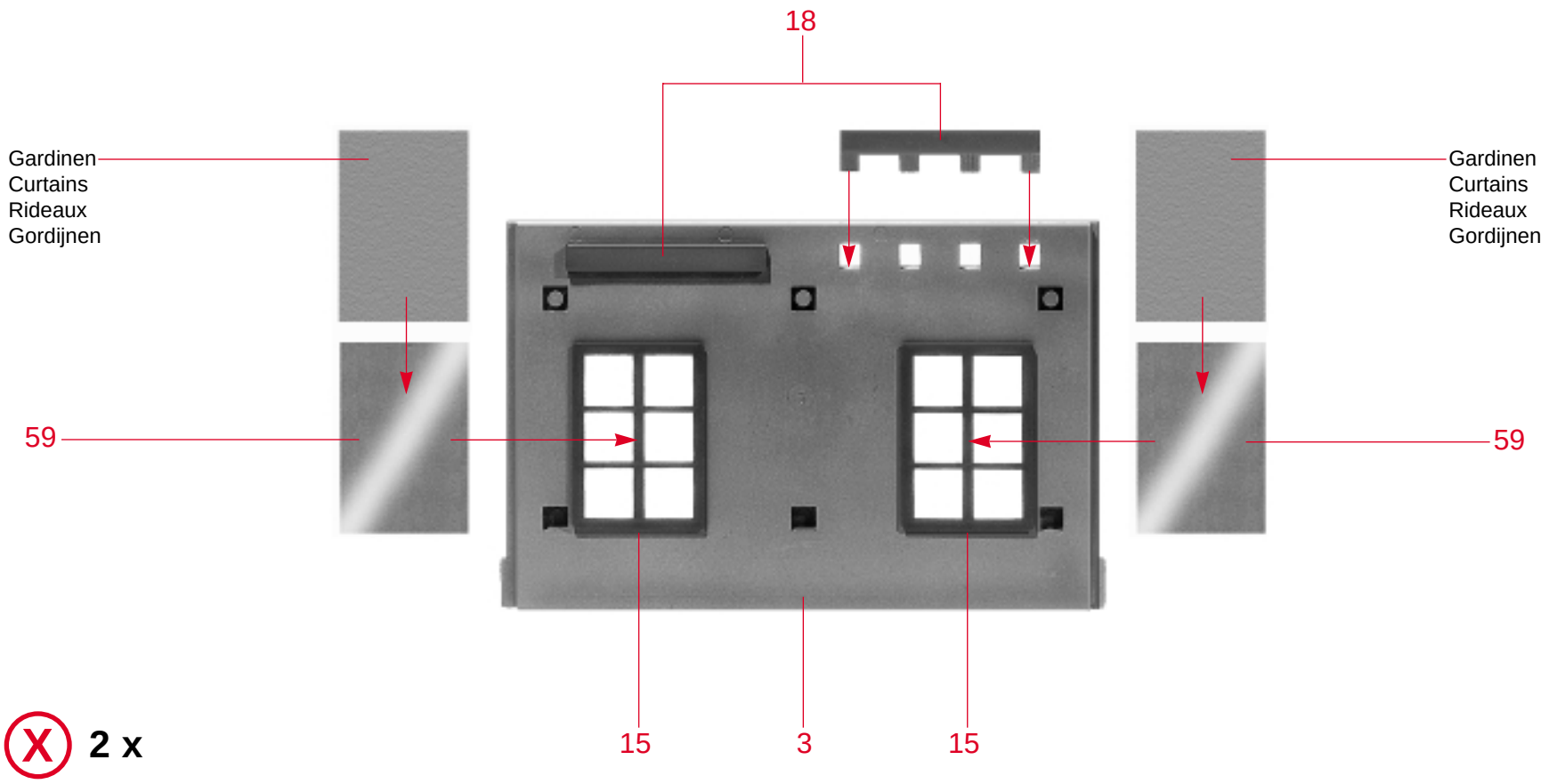
18
Gardinen
Curtains
Rideaux
Gordijnen
Gardinen
Curtains
Rideaux
Gordijnen
59
59
15
3
15
X 2 x

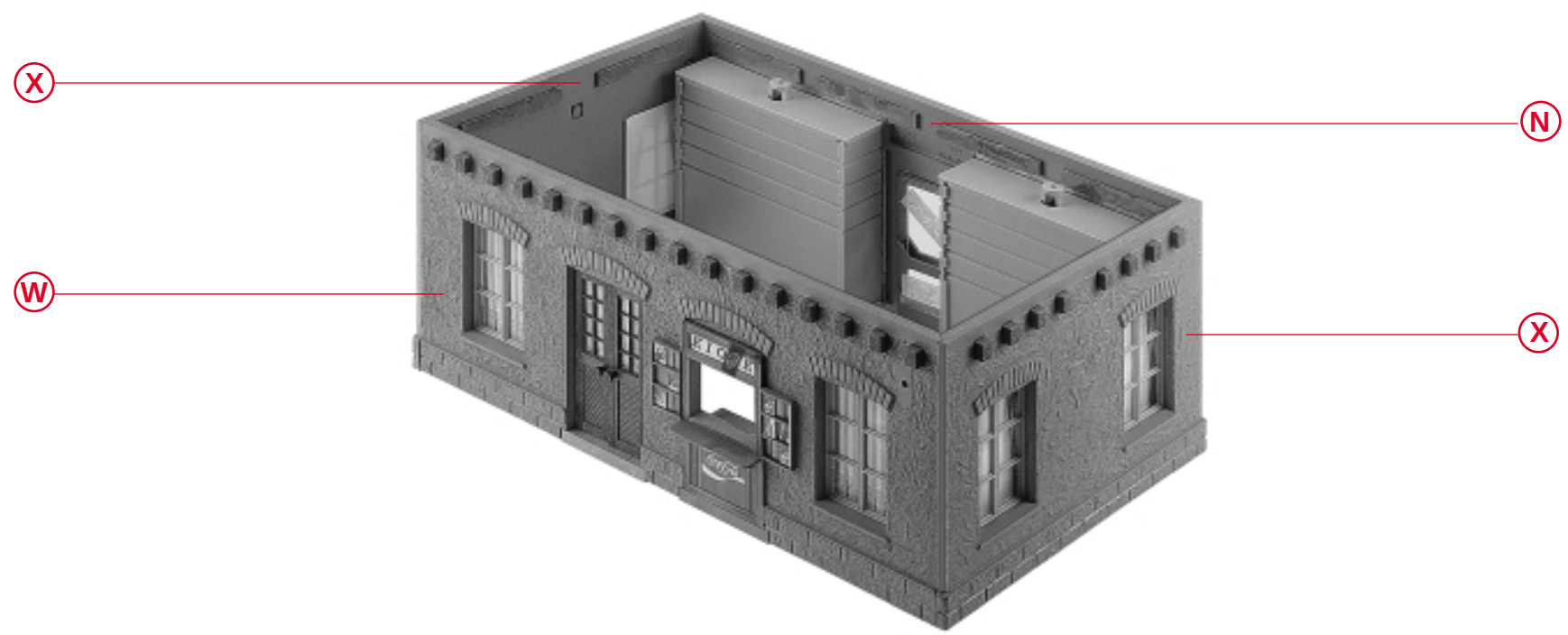
X
N
W
X
Y

6

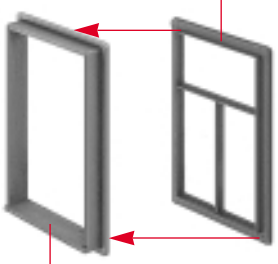

a 11 x

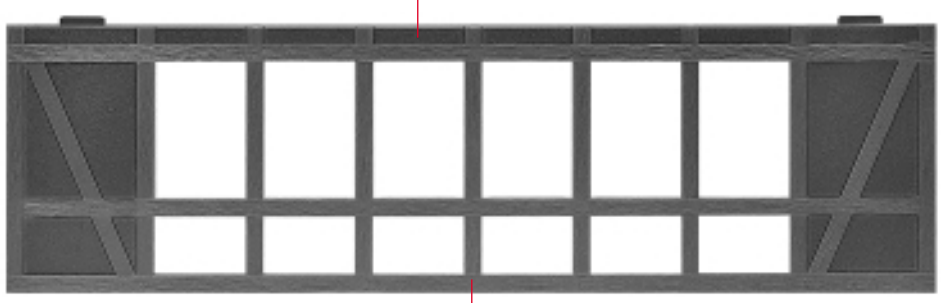

b 2 x

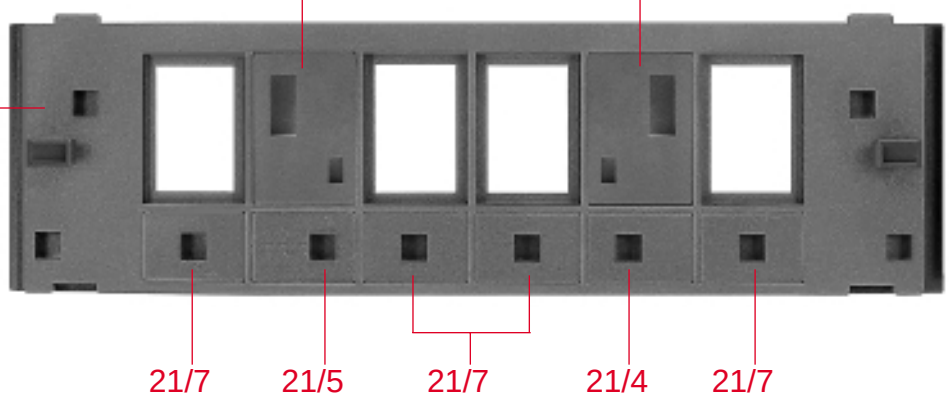

c

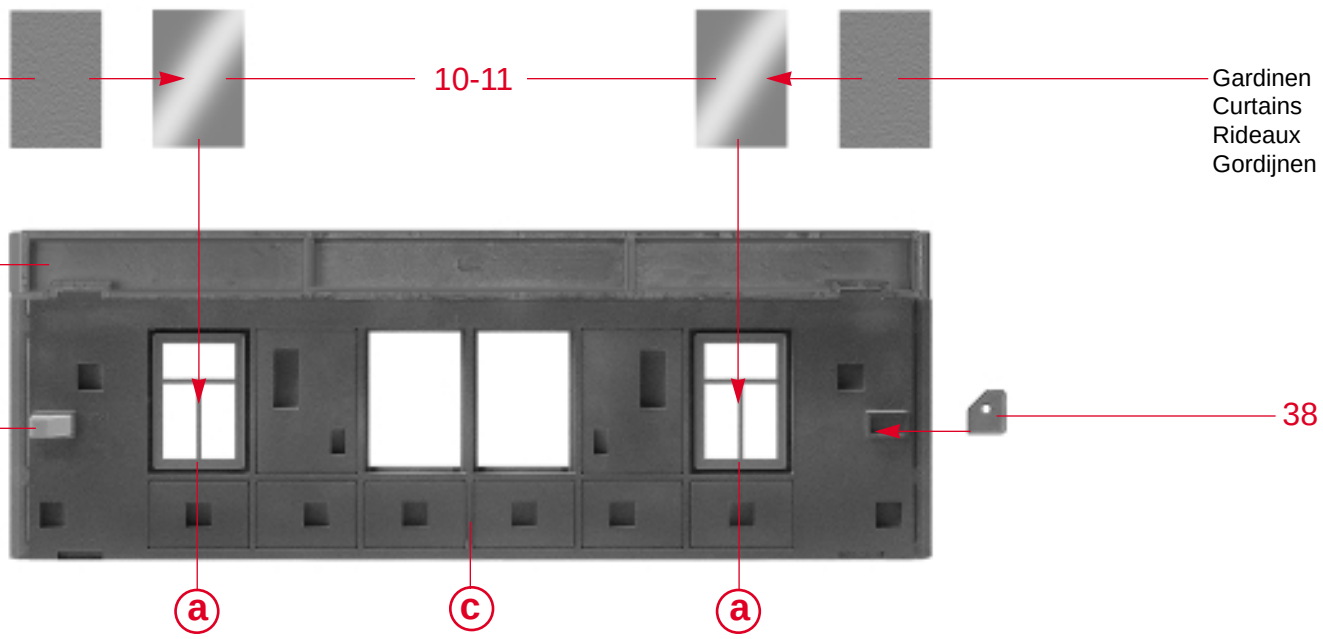

d

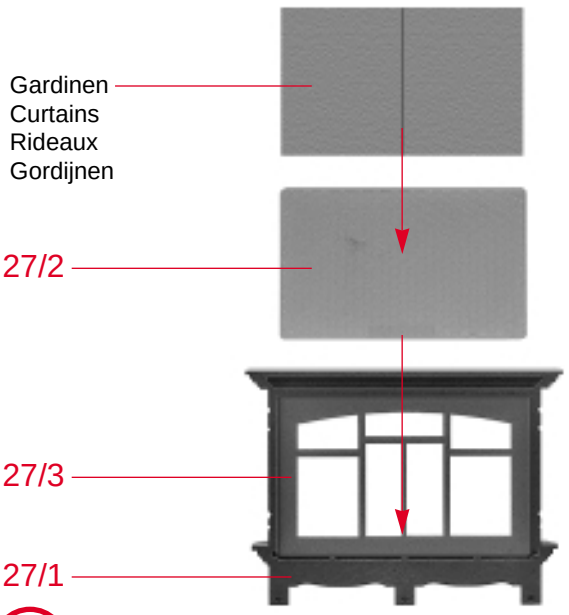

e

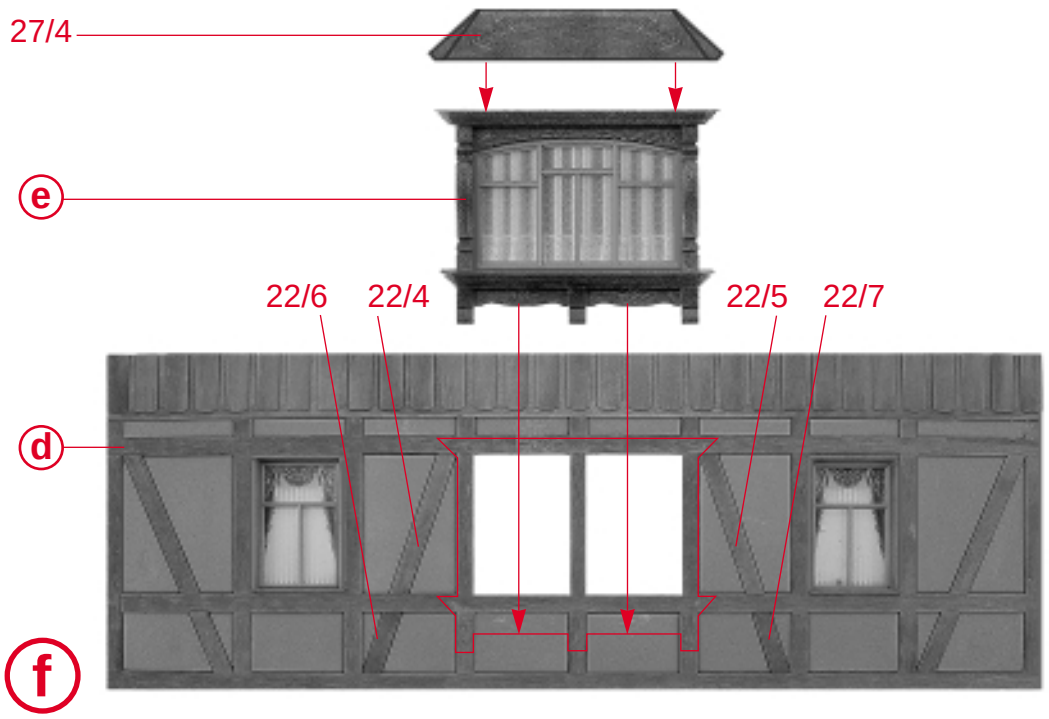

f

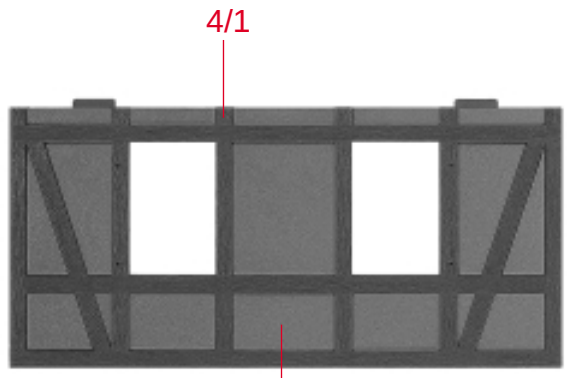

g 2 x

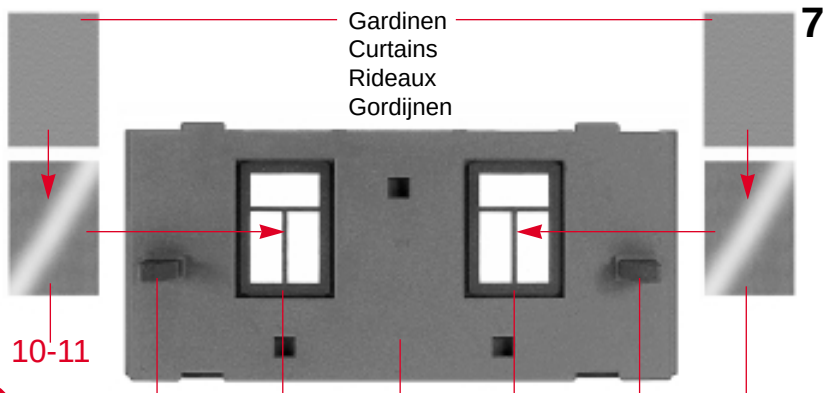

h 2 x

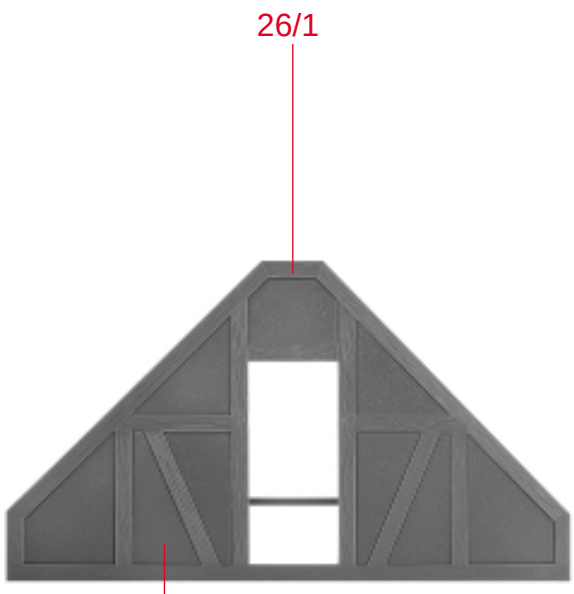

i

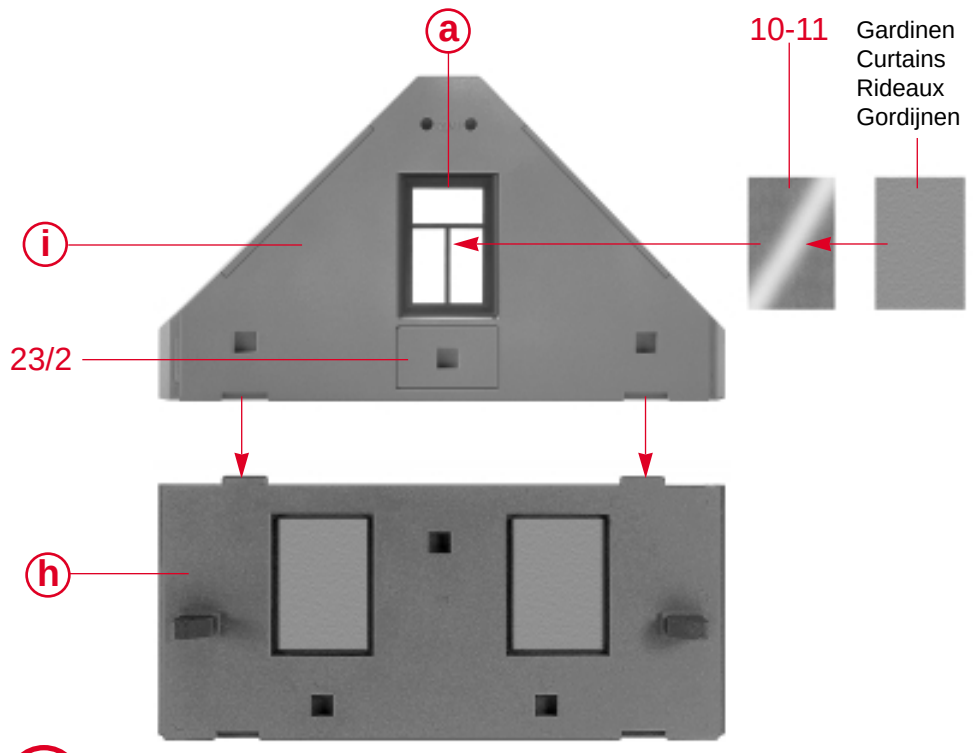

j

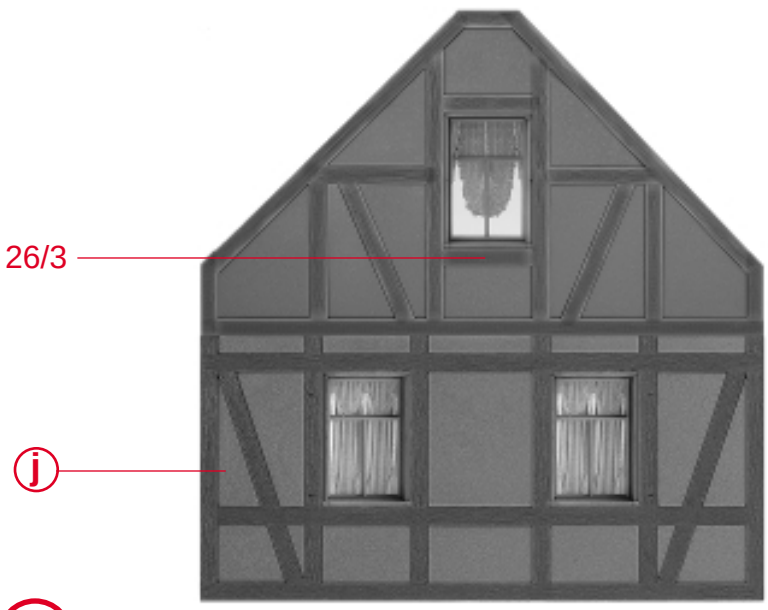

k

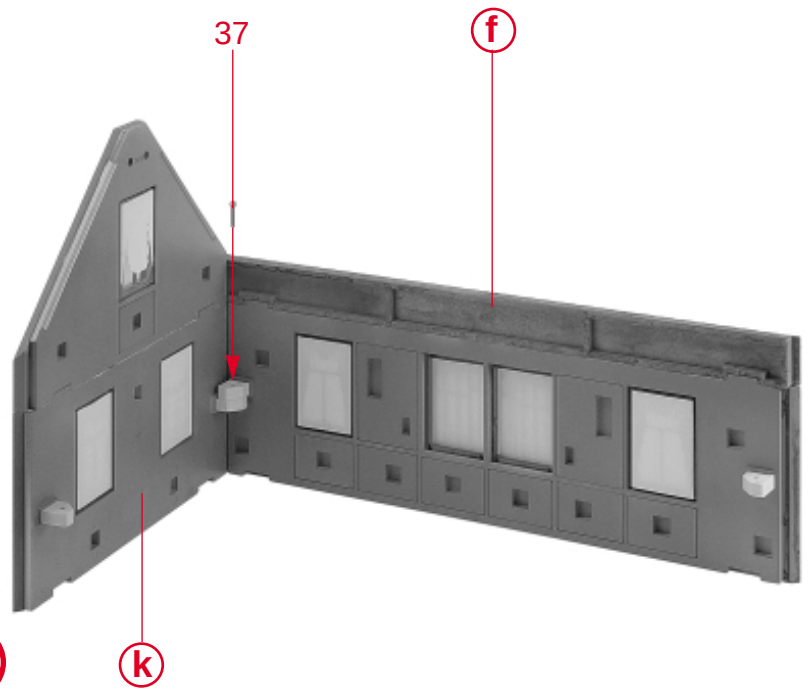

l

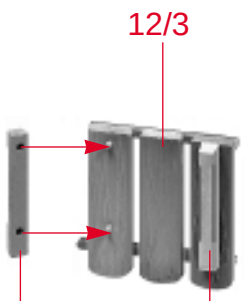

m

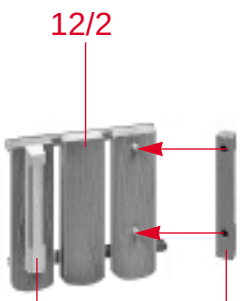

n

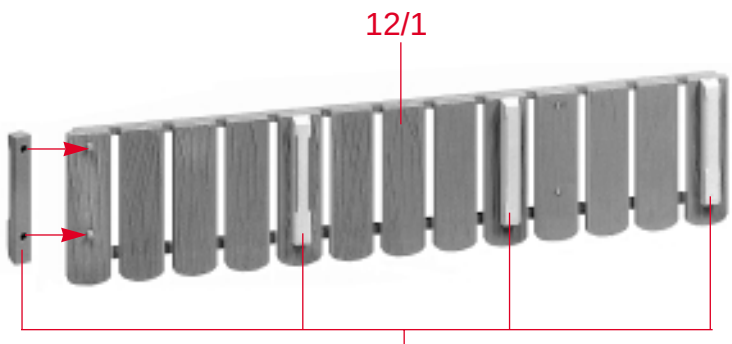

o

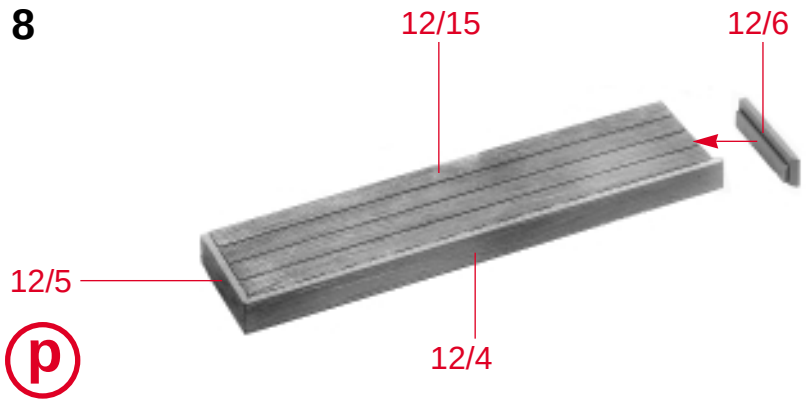
12/15
12/6
12/5
12/4
p

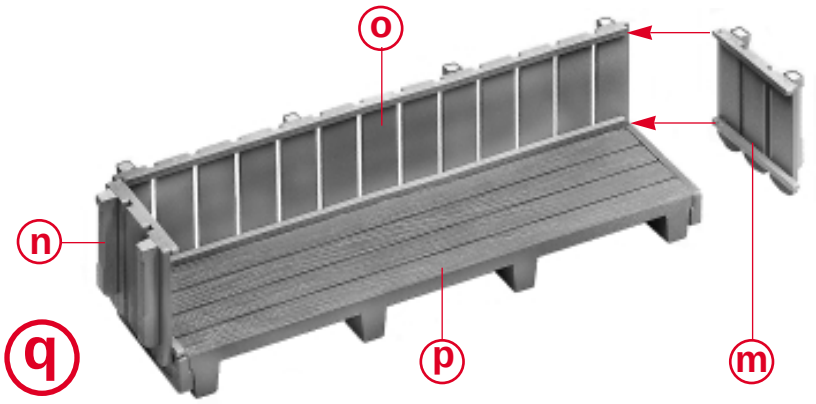
o
n
p
m
q

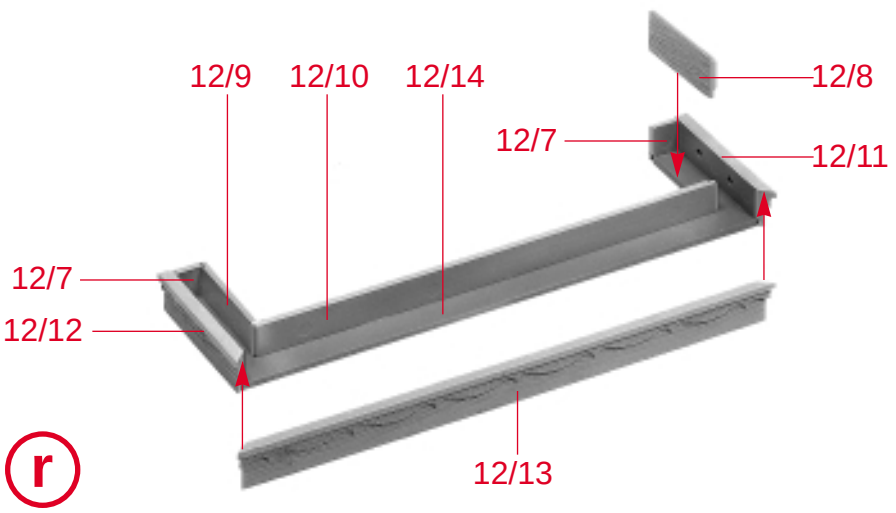
12/9
12/10
12/14
12/8
12/7
12/11
12/7
12/12
12/13
r

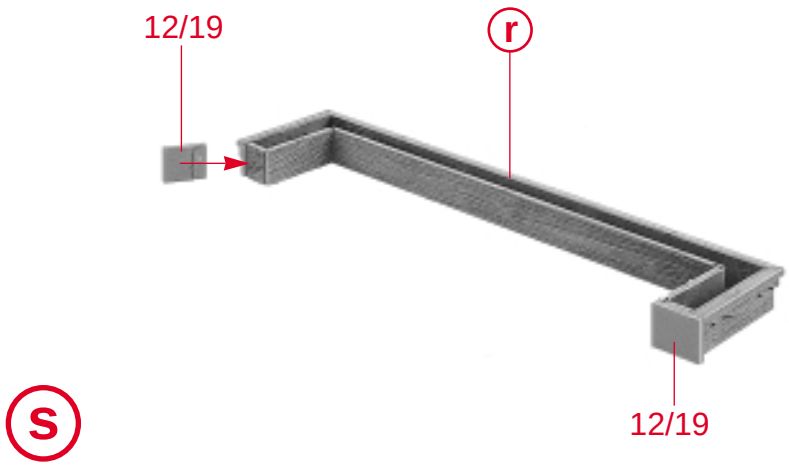
12/19
r
12/19
s

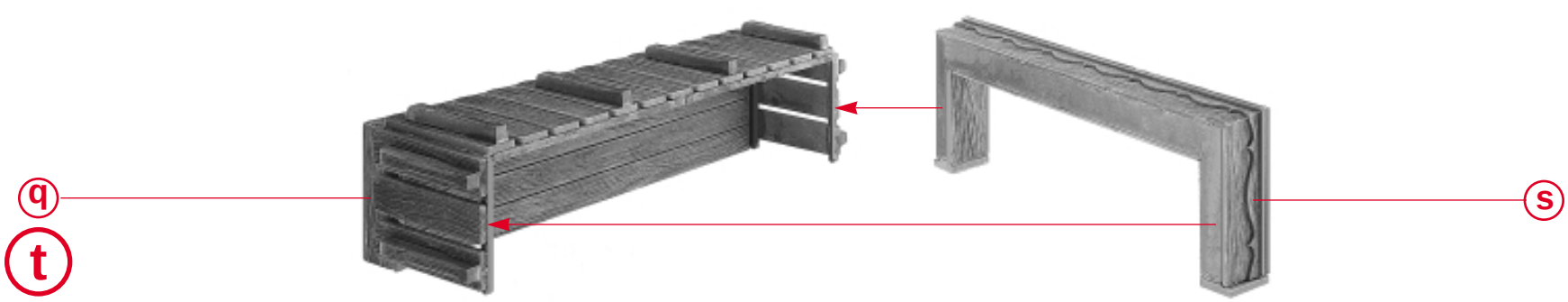
q
s
t

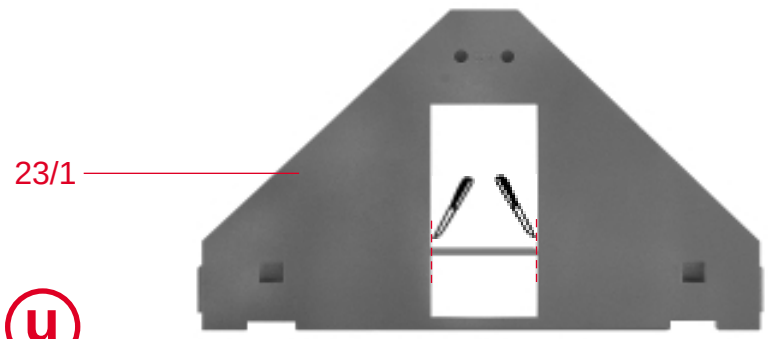
23/1
u

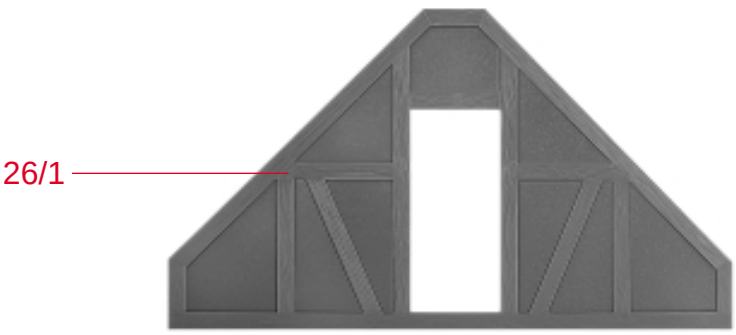
26/1

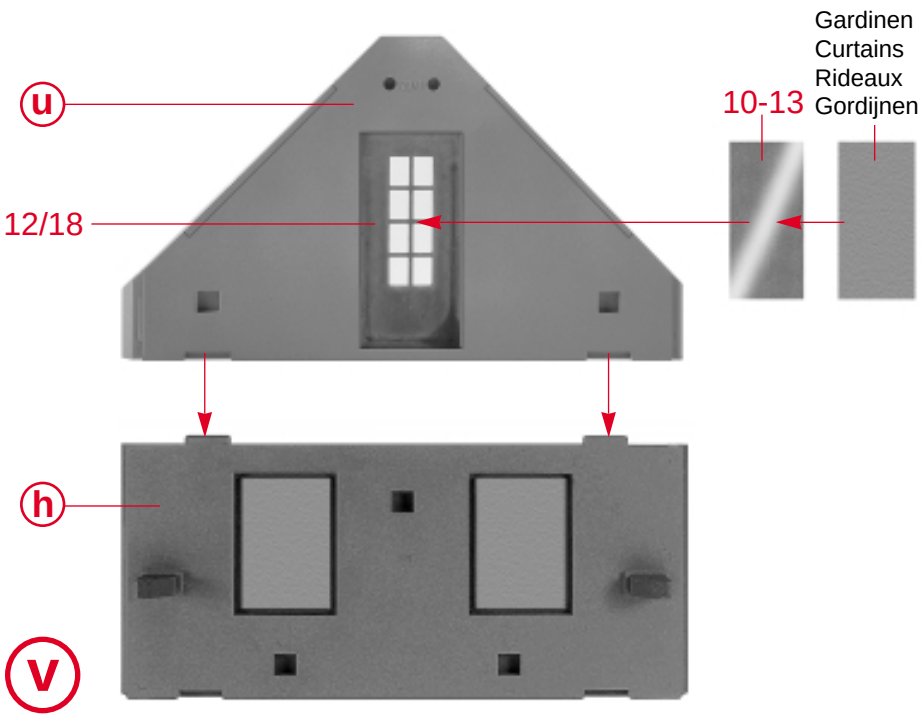
u
10-13
Gardinen
Curtains
Rideaux
Gordijnen
12/18
h
v

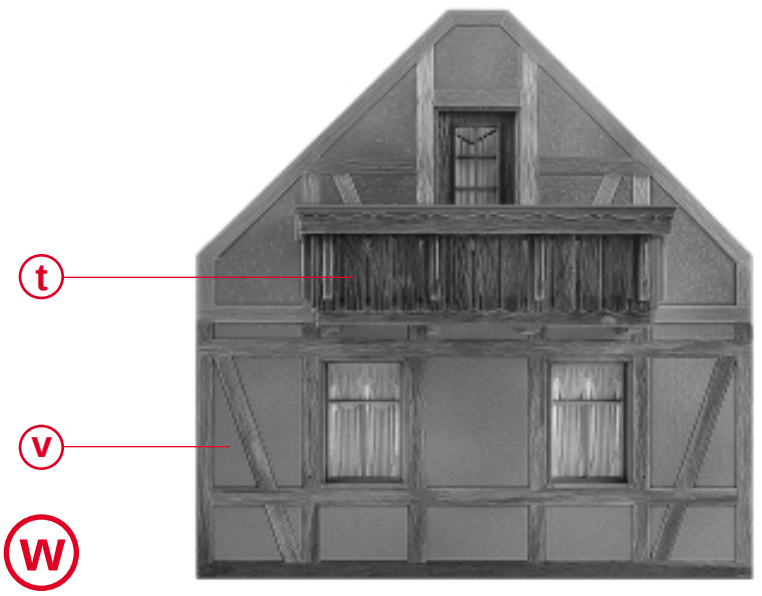
t
v
w

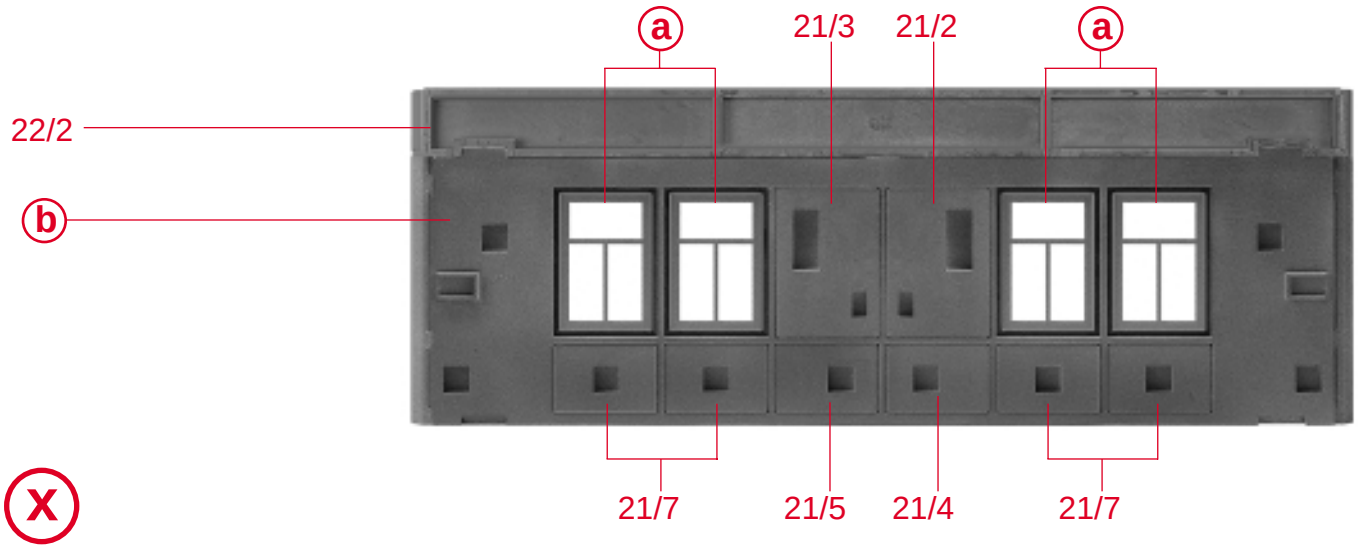
a
21/3
21/2
a
22/2
b
21/7
21/5
21/4
21/7
x

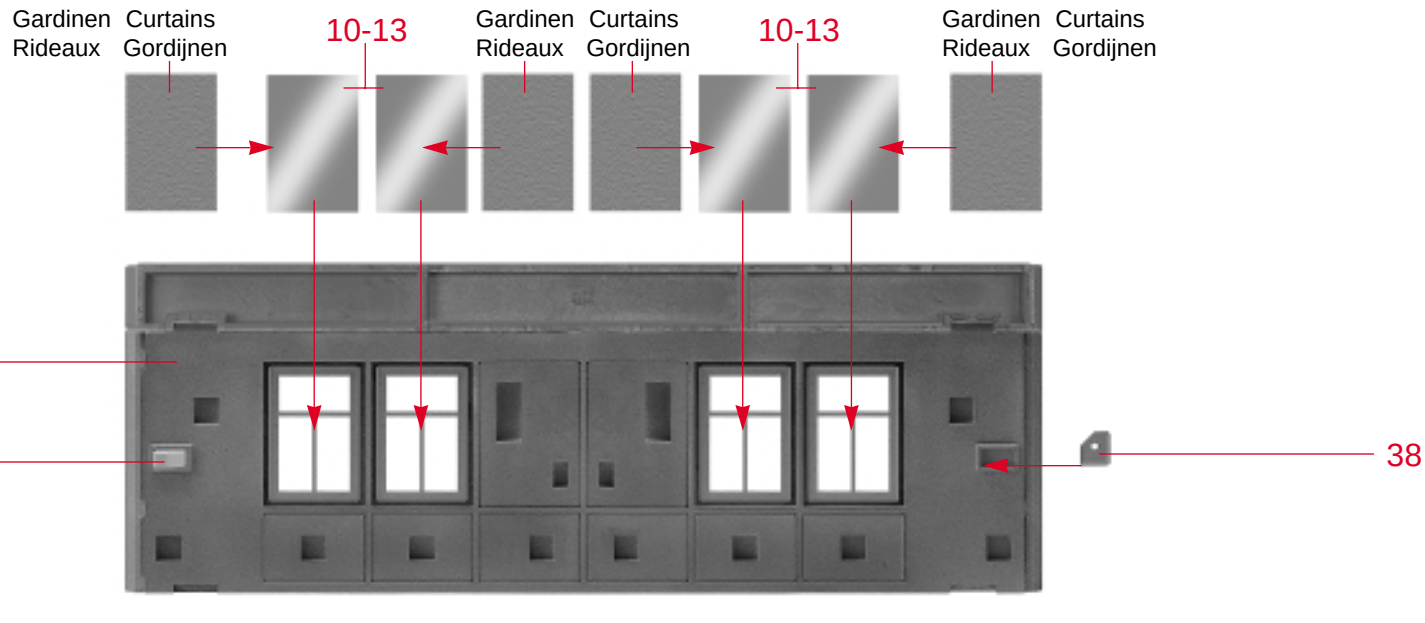
Gardinen Curtains Rideaux Gordijnen
10-13
Gardinen Curtains Rideaux Gordijnen
10-13
Gardinen Curtains Rideaux Gordijnen
x
38
38
y

22/4
22/5
y
22/6
22/7
Z

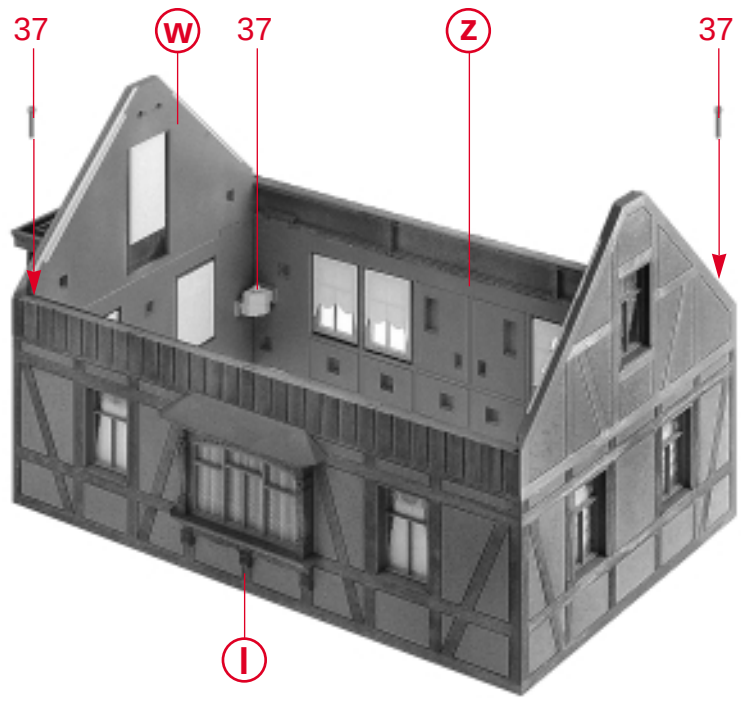
37
W
37
Z
37
I
A

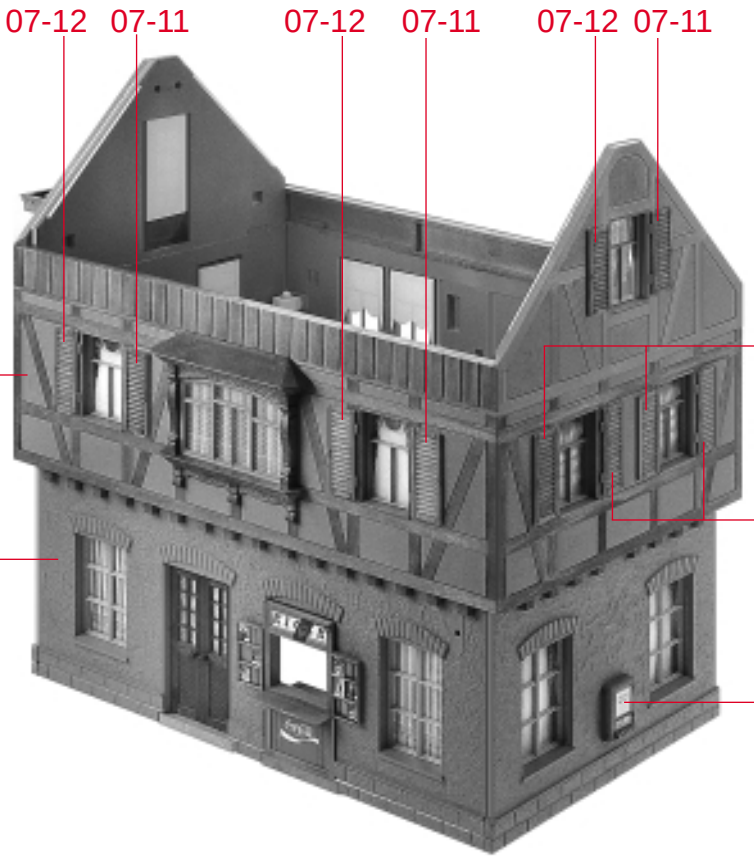
07-12
07-11
07-12
07-11
07-12
07-11
A
Y
07-12
07-11
Zigaretten
cigarettes
Deco 3
24/10
Deco 6
B

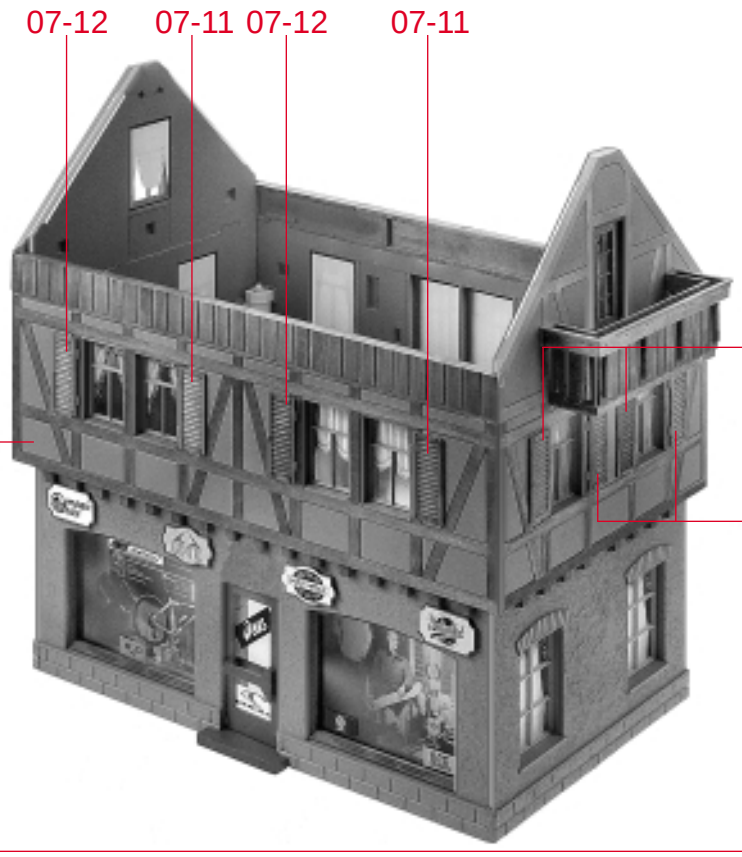
07-12
07-11
07-12
07-11
07-12
07-11
B
C

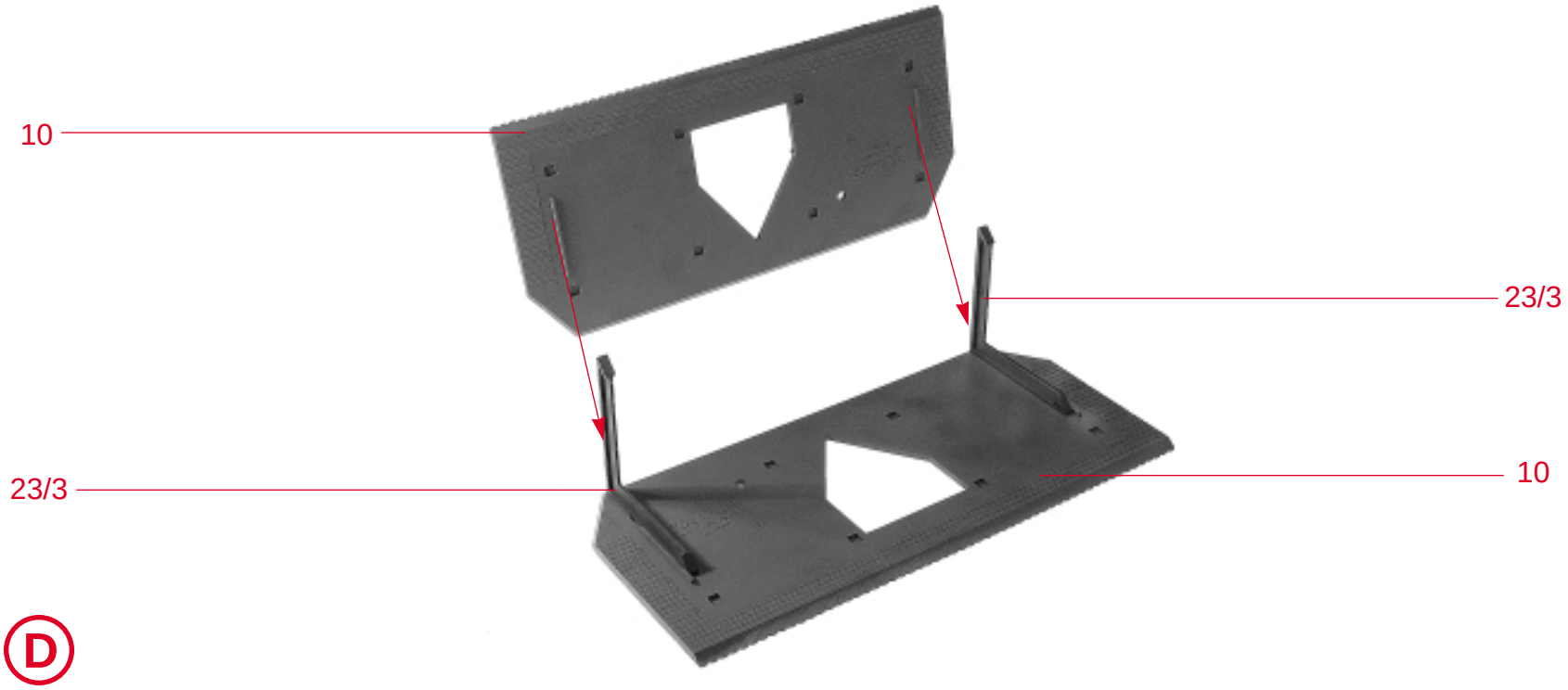
10
23/3
23/3
10
D

61 Gardinen
Curtains
Rideaux
Gordijnen

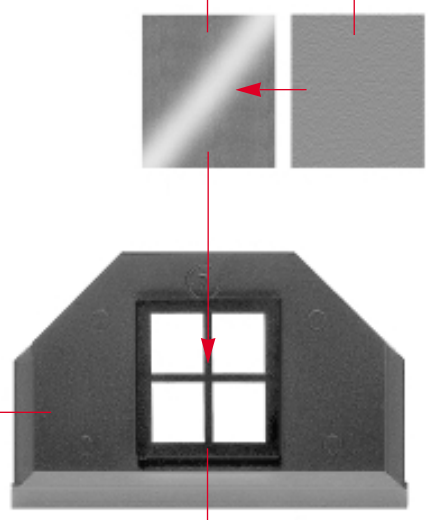

7

16

E 2 x

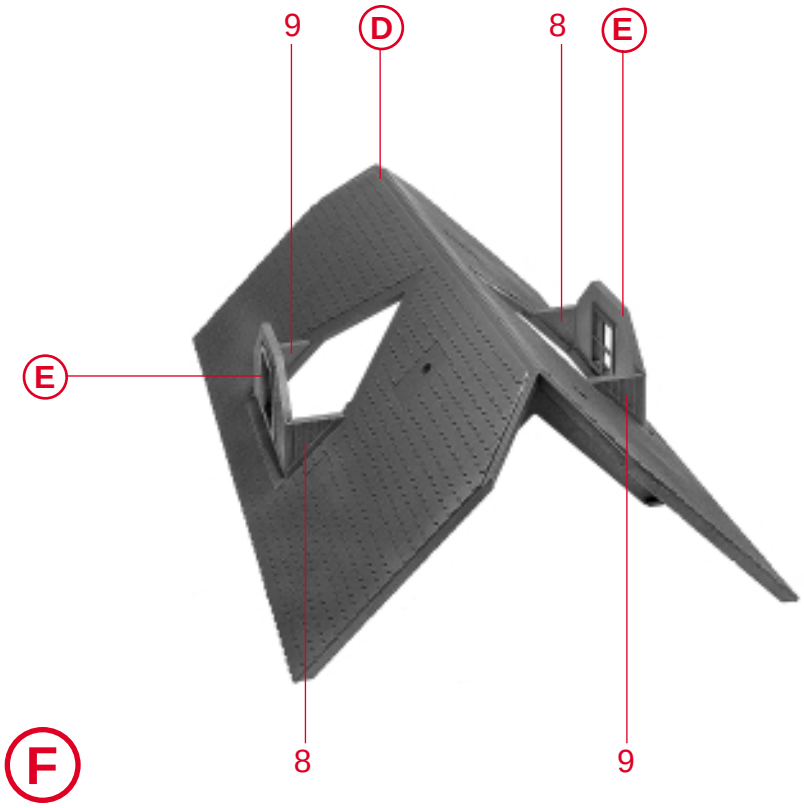

9 D 8 E

E

8 9

F

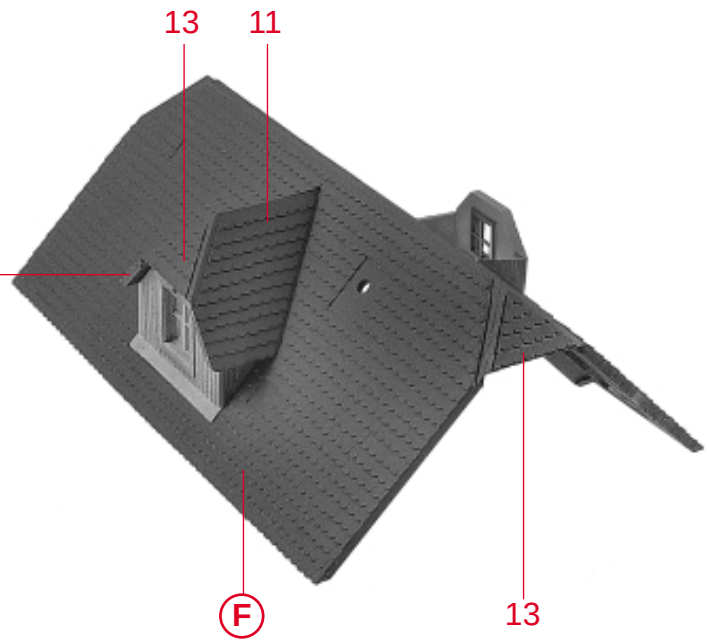

13 11

12

F 13

G

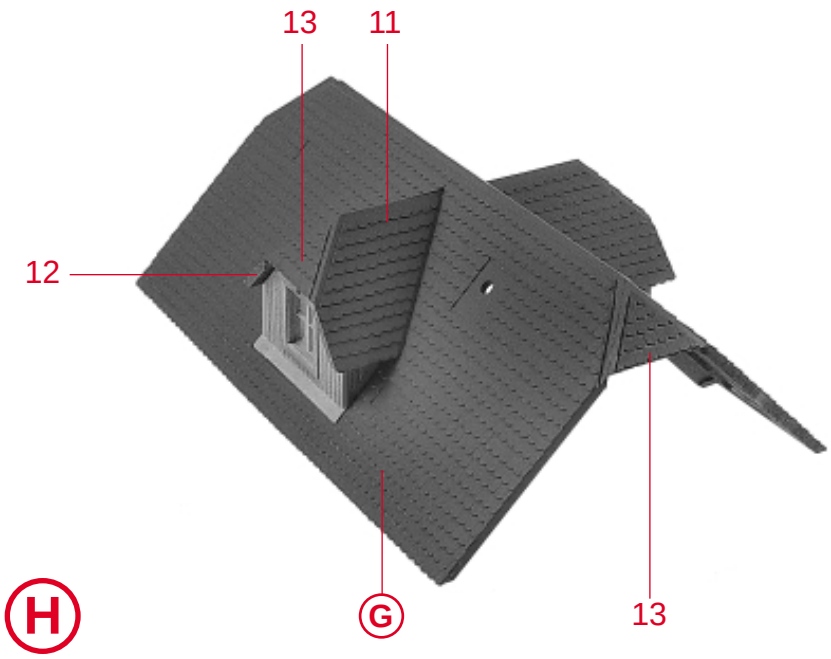

13 11

12

G 13

H

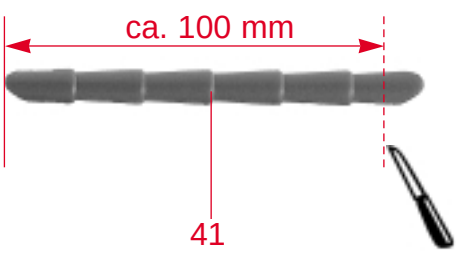

ca. 100 mm

41

I

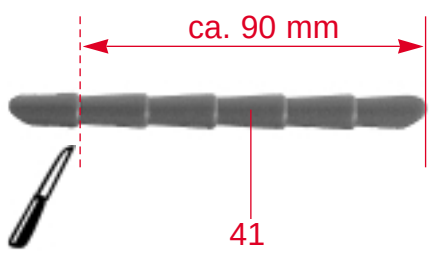

ca. 90 mm

41

J

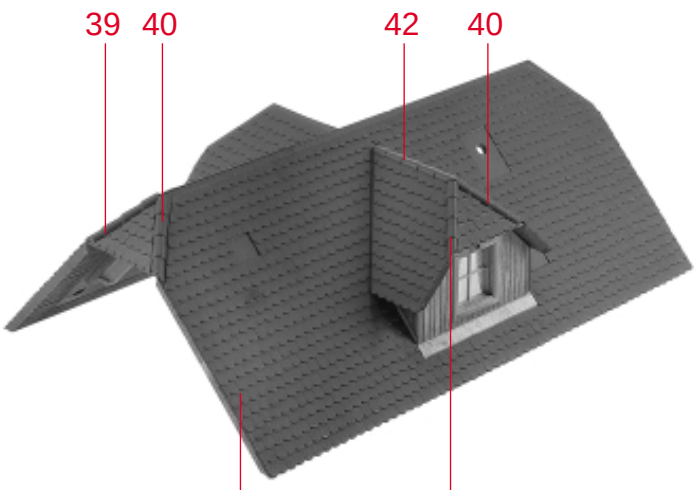

39 40 42 40

H 39

K

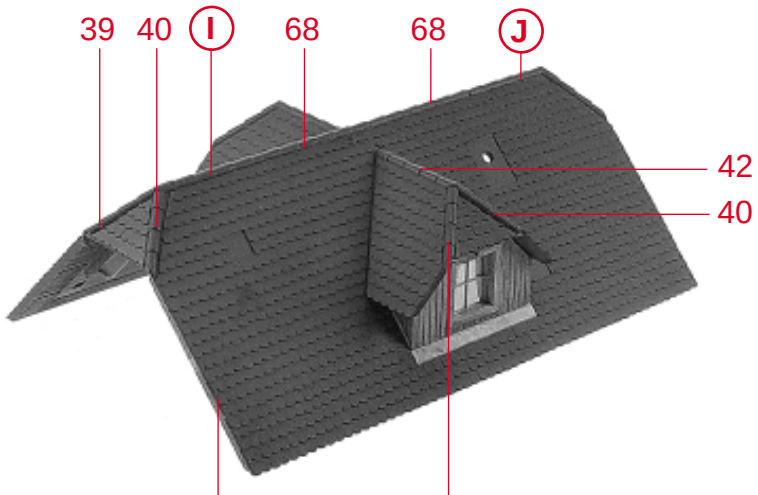

39 40 I 68 68 J

42

40

K 39

L

12

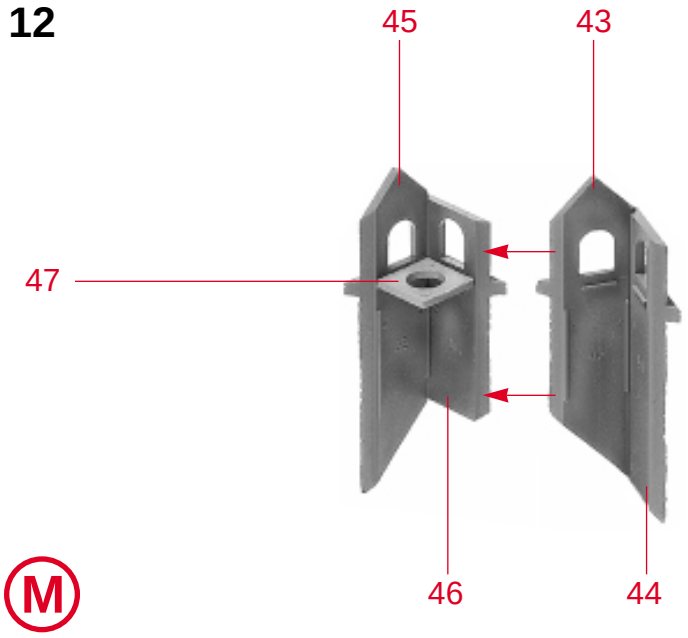
45
43
47
46
44
M

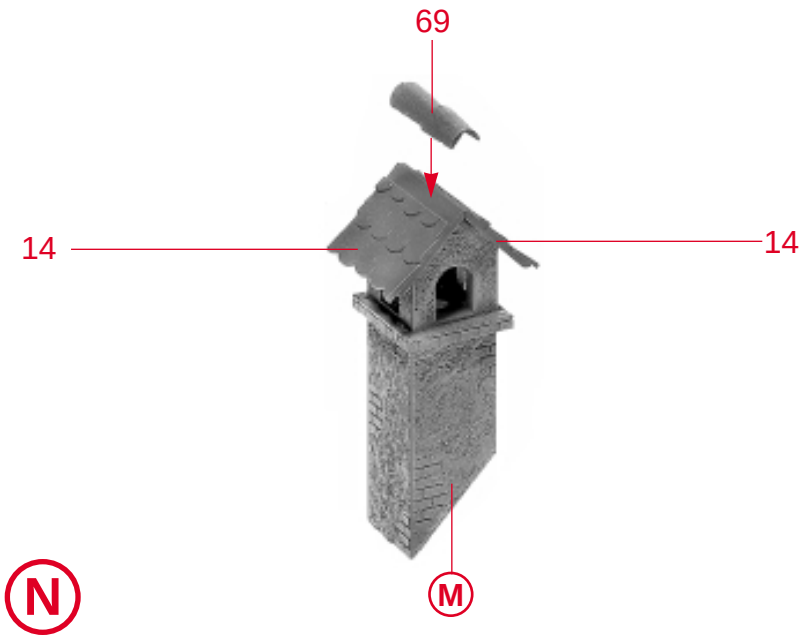
69
14
14
N
M

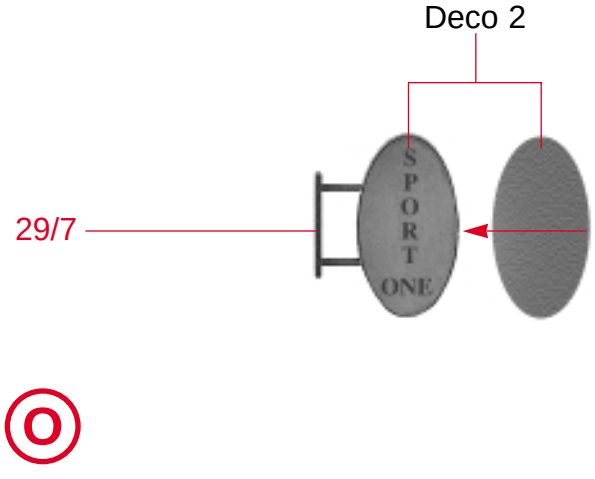
Deco 2
29/7
SPORT ONE
O

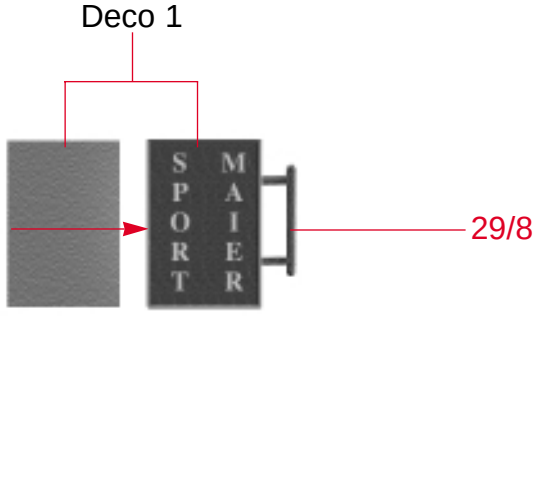
Deco 1
SPORT
MAIER
29/8
P

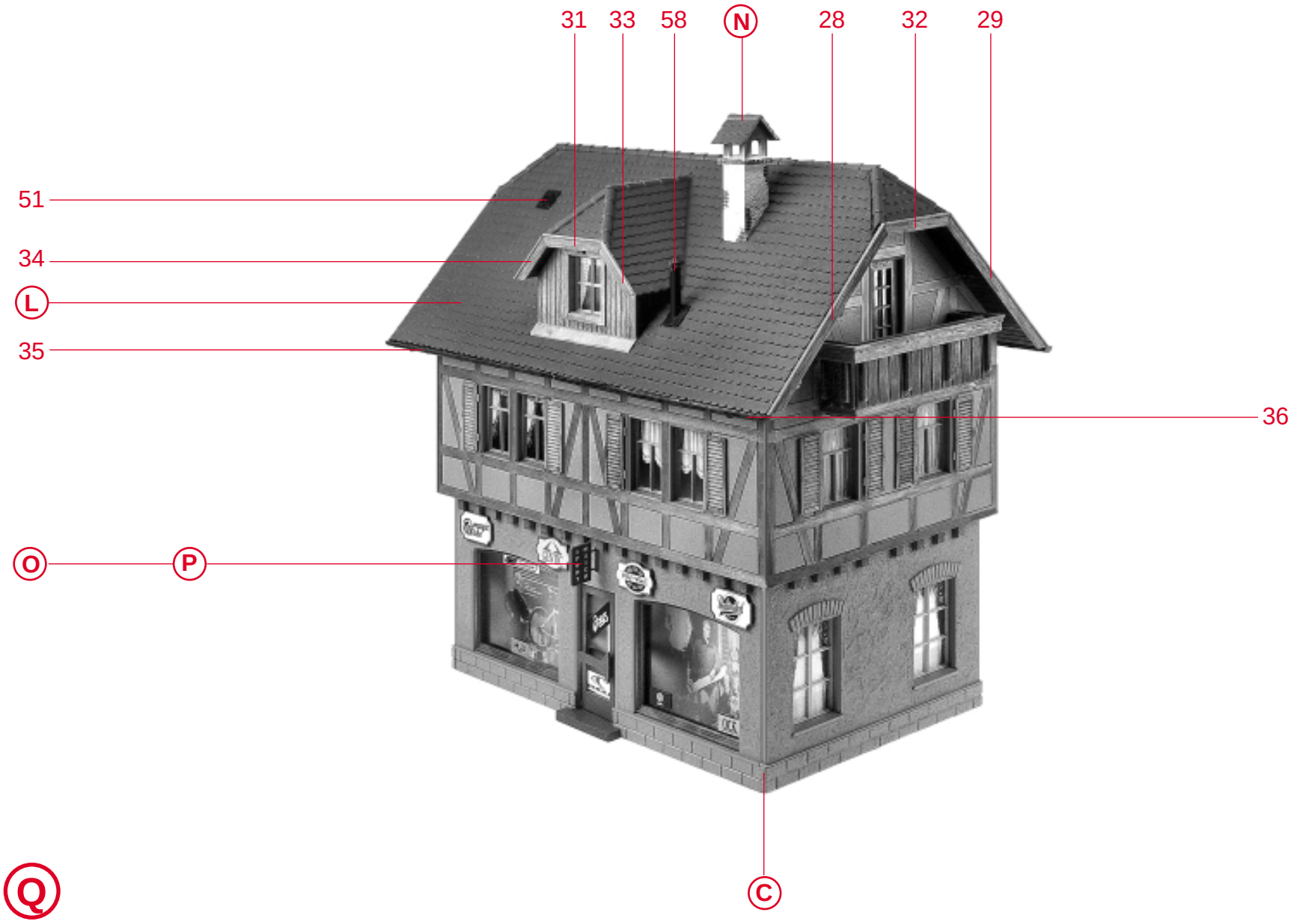
31
33
58
N
28
32
29
51
34
L
35
36
O
P
C
Q

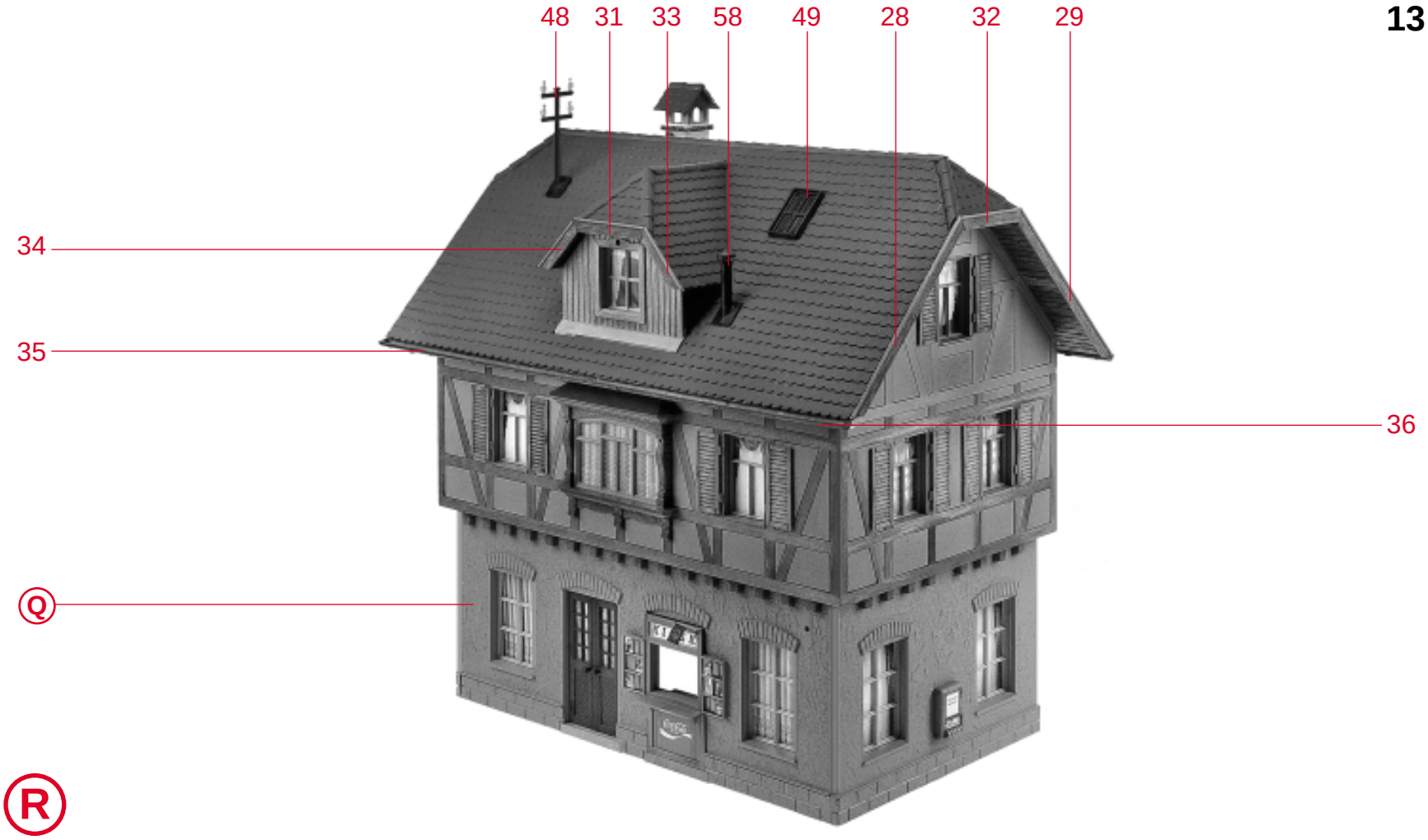

R

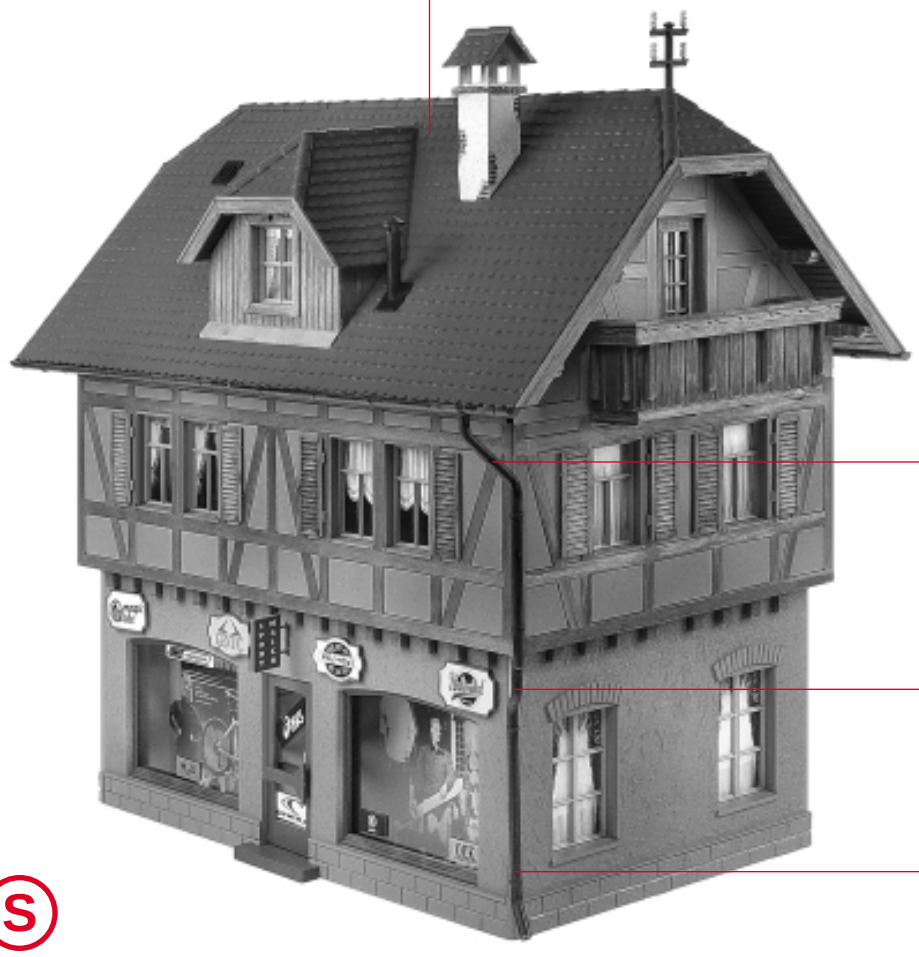

S

S

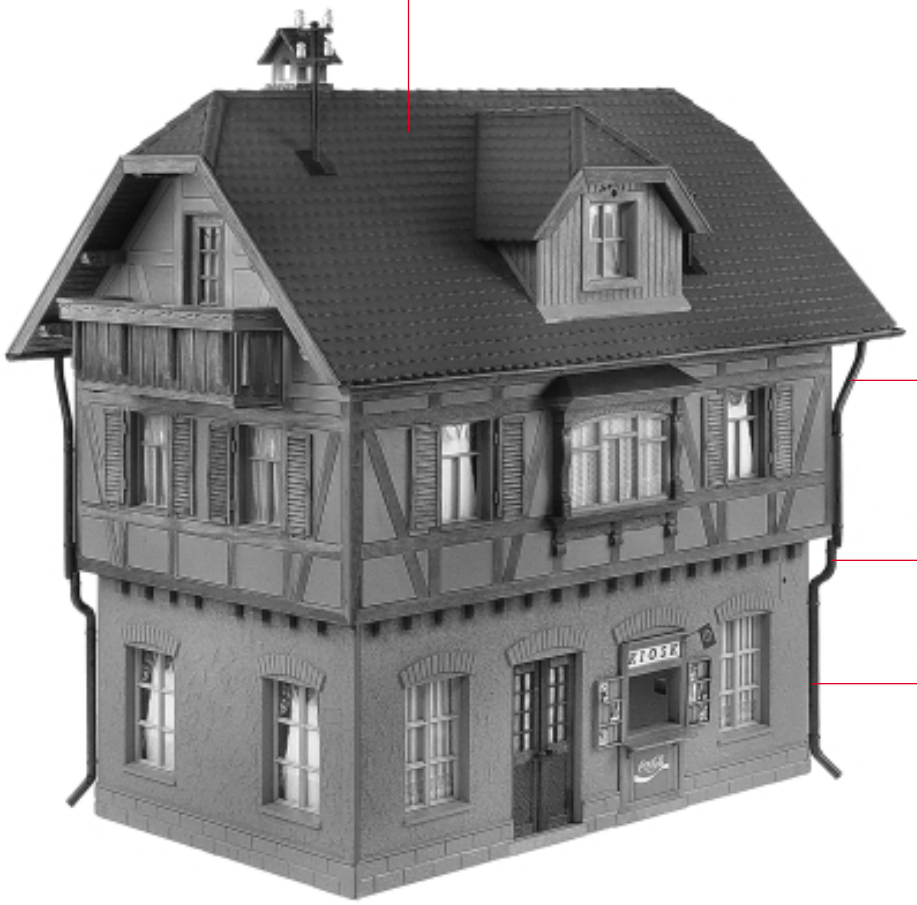

T

Deco 7

U

U

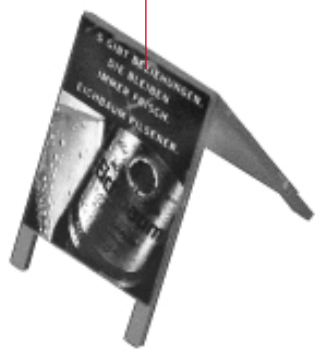

V

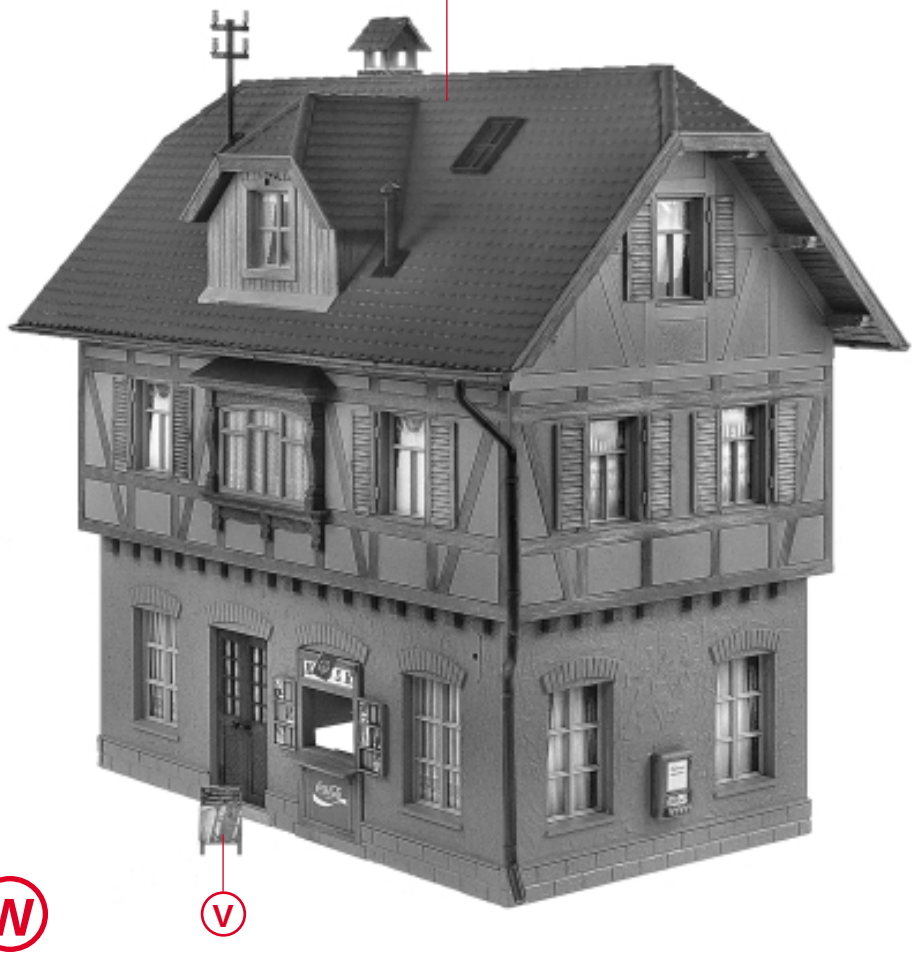

W

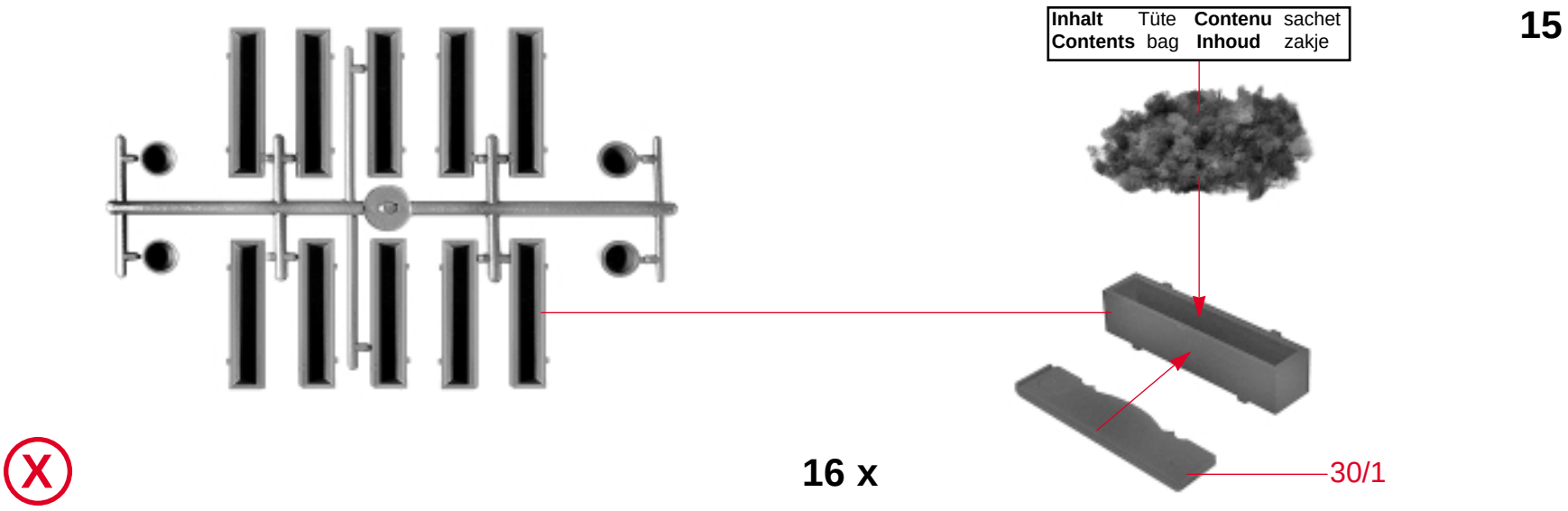
Inhalt Tüte Contenu sachet
Contents bag Inhoud zakje
X
16 x
30/1

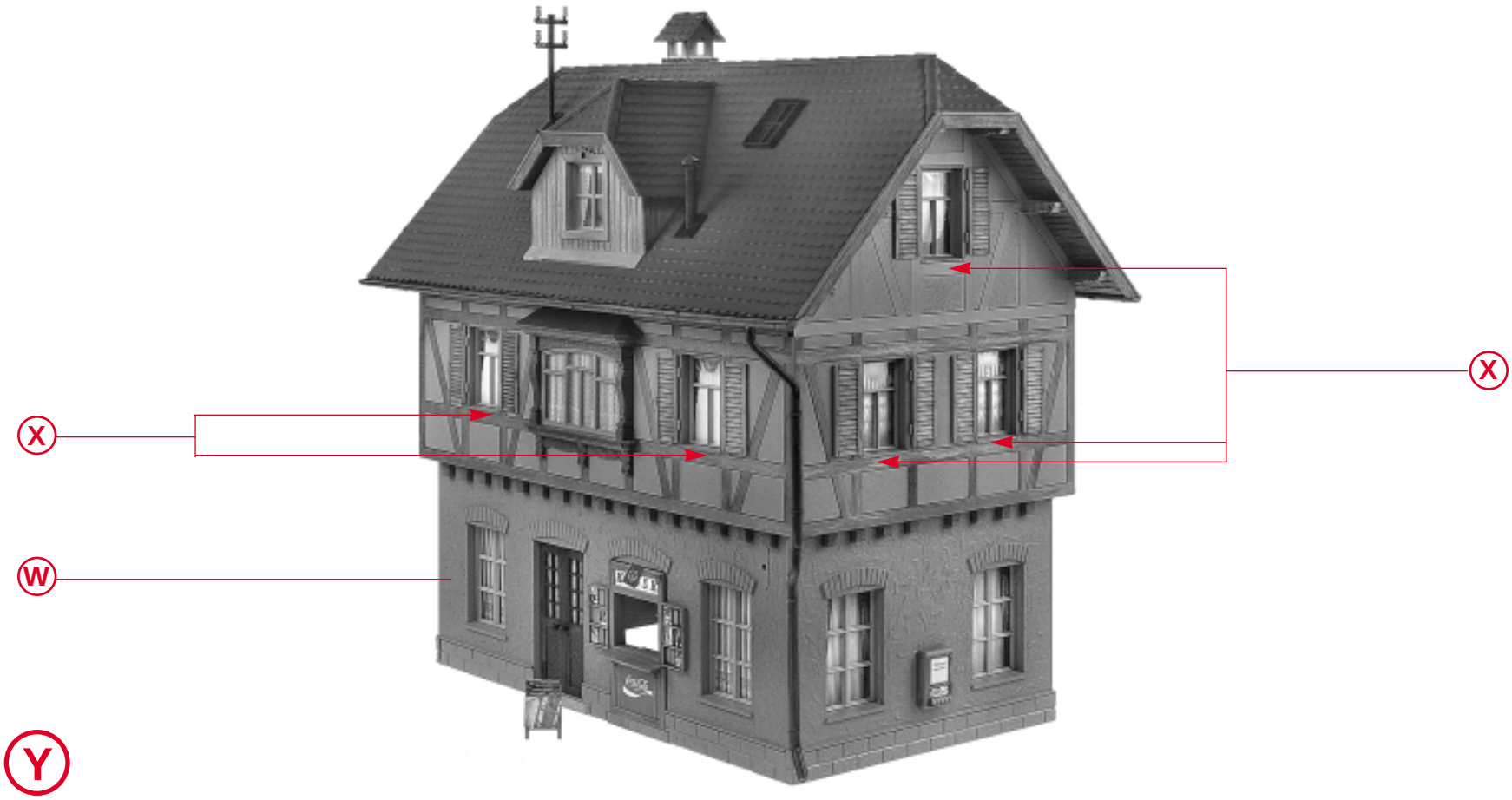
X
X
W
Y

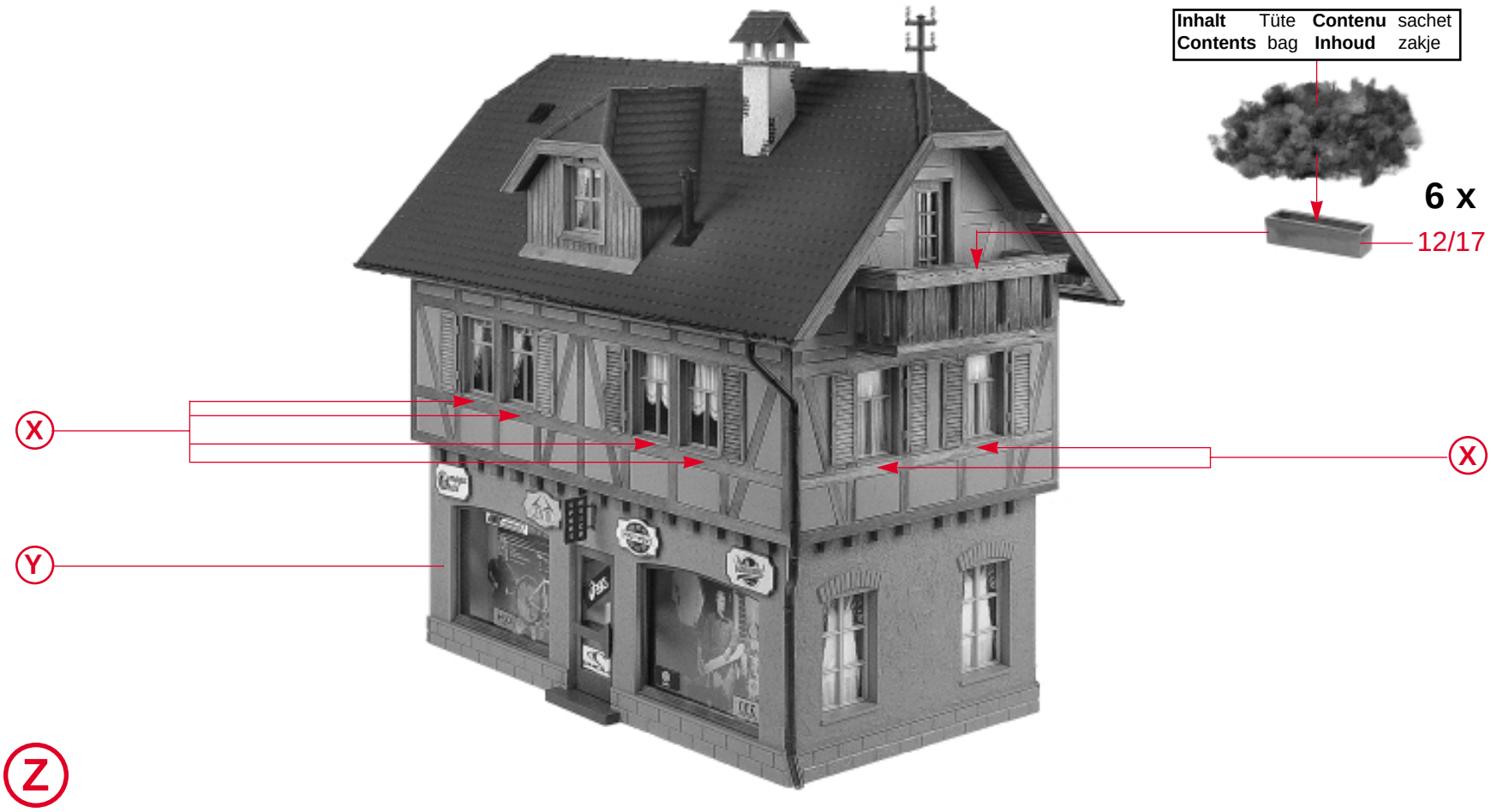
Inhalt Tüte Contenu sachet
Contents bag Inhoud zakje
6 x
12/17
X
X
Y
Z

Werkzeuge für den Profi-Modellbauer

FALLER - Art. 170687
Bastelmesser

wie es die Profi-Modellbauer für ihre Arbeit verwenden. Komplett mit 3 Ersatzklingen.

FALLER - Art. 170688
Spezial-Seitenschneider

zum gratfreien Abtrennen von feinsten Spritzteilen. Spitze 48° abgewinkelt. Nur für Polystyrol und Kupferdraht geeignet.

FALLER - Art. 170689
Modellbau-Sandfeilen

5 Sandfeilen in den gebräuchlichen Körnungen 80+120. Für den letzten Schliff im Modellbau.

FALLER - Art. 170694
Modellbau-Funktionsspachtel

Das ideale Werkzeug für jeden Modellbau-Profi. Für die unterschiedlichsten Anwendungsgebiete einsetzbar.

FALLER-Artikel gibt es überall dort, wo es gute Modellbauartikel gibt.

POLA - Vertrieb:
Gebr. FALLER GmbH
Fabrik für Qualitätsspielwaren
D-78148 Gütenbach/Schwarzwald